GGS 8 CE

Kalıpçı Taşlama

Sipariş numarası
0 601 222 100

455,00 €







HEAVY DUTY

CONSTANT SPEED

ELECTRONIC PROTECTION

SOFT GRIP

DIRECT COOLING

SPEED SELECTION

Teknik Veri	
Nominal giriş gücü	750 W
Nominal devir sayısında darbe sayısı	2.500 – 8.000 dev/dak
Maksimum zımparalama gövdesi çapı	50 mm
Maksimum polisaj makinesi çapı	80 mm
Taşlama mili anahtar yüzeyi	13 mm
Şalter	Kilitlenebilir Anahtar
Ağırlık	1,7 kg



X-LOCK Avuç Taşlamalar

GWX 9-115

X-LOCK Avuç Taşlama



Sipariş numarası
0 601 7B1 020

145,00 €





Teknik Veri	
Nominal giriş gücü	900 W
Rölanti devir sayısı	11.500 dev/dak
Disk çapı	115 mm
Lastik zımpara tabanı çapı	115 mm
Çanak fırça çapı	75 mm
Ağırlık	2 kg

GWX 9-115 S

X-LOCK Avuç Taşlama



Sipariş numarası
0 601 7B1 000

160,00 €





Teknik Veri	
Nominal giriş gücü	900 W
Rölanti devir sayısı	2.800 – 11.000 dev/dak
Disk çapı	115 mm
Lastik zımpara tabanı çapı	115 mm
Çanak fırça çapı	75 mm
Ağırlık	2,1 kg

GWX 13-125 S

X-LOCK Avuç Taşlama



Taşıma çantasında
Sipariş numarası
0 601 7B6 002

215,00 €





Teknik Veri	
Nominal giriş gücü	1300 W
Rölanti devir sayısı	2.800 – 11.500 dev/dak
Disk çapı	125 mm

GWX 14-125

X-LOCK Avuç Taşlama

Sipariş numarası
0 601 7B7 000

200,00 €







Teknik Veri	
Nominal giriş gücü	1400 W
Rölanti devir sayısı	11.000 dev/dak
Disk çapı	125 mm
Ana tutamak	Boru biçimli
Lastik zımpara tabanı çapı	125 mm
Çanak fırça çapı	75 mm
Ağırlık	2,3 kg

GWX 14-125 S

X-LOCK Avuç Taşlama

Sipariş numarası
0 601 7D2 100

215,00 €







Teknik Veri	
Nominal giriş gücü	1400 W
Rölanti devir sayısı	2.800 – 11.500 dev/dak
Disk çapı	125 mm
Ana tutamak	Boru biçimli
Şalter	Kilitlenebilir Anahtar
Gerilim, elektrik	230 V
Ağırlık	2,2 kg

GWX 15-125 PS

X-LOCK Avuç Taşlama

Sipariş numarası
0 601 7B9 002

255,00 €







Teknik Veri	
Nominal giriş gücü	1500 W
Rölanti devir sayısı	2.800 – 11.500 dev/dak
Disk çapı	125 mm

GWX 17-125 PSB

X-LOCK Avuç Taşlama



Sipariş numarası
0 601 7D3 700

275,00 €





Teknik Veri	
Nominal giriş gücü	**1700 W**
Rölanti devir sayısı	**2.800 – 11.500 dev/dak**
Disk çapı	**125 mm**
Ana tutamak	**Boru biçimli**
Şalter	**PROtection switch (koruma şalteri)**
Ağırlık	**2,3 kg**

GWX 17-125 S

X-LOCK Avuç Taşlama



Sipariş numarası
0 601 7D2 300

270,00 €



Sipariş numarası
0 601 7C4 002

270,00 €





Teknik Veri	
Nominal giriş gücü	**1700 W**
Rölanti devir sayısı	**2.800 – 11.500 dev/dak**
Disk çapı	**125 mm**
Ana tutamak	**Boru biçimli**
Şalter	**Kilitlenebilir Anahtar**
0 602 7D2 300 nolu ürün ağırlık	**2,2 kg**
0 601 7C4 002 nolu ürün ağırlık	**2,5 kg**

GWX 19-125 S

X-LOCK Avuç Taşlama



Sipariş numarası
0 601 7C8 002

290,00 €





Teknik Veri	
Nominal giriş gücü	**1900 W**
Rölanti devir sayısı	**2.800 – 11.500 dev/dak**
Disk çapı	**125 mm**
Lastik zımpara tabanı çapı	**125 mm**
Çanak fırça çapı	**75 mm**
Ağırlık	**2,5 kg**

Avuç Taşlamalar

GWS 750

Sipariş numarası
0 601 394 000

93,00 €



Avuç Taşlama





Teknik Veri	
Nominal giriş gücü	750 W
Rölanti devir sayısı	11.000 dev/dak
Disk çapı	115 mm
Taşlama mili dişi	M14
Ağırlık	1,8 kg

GWS 750 S

Sipariş numarası
0 601 394 120

114,00 €



Avuç Taşlama





Teknik Veri	
Nominal giriş gücü	750 W
Rölanti devir sayısı	2.800 – 11.000 dev/dak
Disk çapı	115 mm
Taşlama mili dişi	M14
Ağırlık	1,8 kg

GWS 7-115

Sipariş numarası
0 601 388 106

100,00 €



Avuç Taşlama





Teknik Veri	
Nominal giriş gücü	720 W
Rölanti devir sayısı	11.000 dev/dak
Disk çapı	115 mm
Taşlama mili dişi	M14
Ağırlık	1,9 kg

GWS 9-115

Avuç Taşlama

Sipariş numarası
0 601 396 006

135,00 €







Teknik Veri	
Nominal giriş gücü	900 W
Rölanti devir sayısı	11.500 dev/dak
Disk çapı	115 mm
Taşlama mili dişi	M14
Ağırlık	1,8 kg

GWS 9-115 S

Avuç Taşlama

Sipariş numarası
0 601 396 101

150,00 €







Teknik Veri	
Nominal giriş gücü	900 W
Rölanti devir sayısı	2.800 – 11.000 dev/dak
Disk çapı	115 mm
Taşlama mili dişi	M14
Ağırlık	1,9 kg

GWS 9-115 P

Avuç Taşlama

Sipariş numarası
0 601 396 505

160,00 €







Teknik Veri	
Nominal giriş gücü	900 W
Rölanti devir sayısı	11.000 dev/dak
Disk çapı	115 mm
Taşlama mili dişi	M14
Ağırlık	1,9 kg

GWS 12-125

Avuç Taşlama

Sipariş numarası
0 601 3A6 106

175,00 €









Teknik Veri	
Nominal giriş gücü	1200 W
Rölanti devir sayısı	11.000 dev/dak
Disk çapı	125 mm
Delik çapı	22,23 mm
Ağırlık	2,2 kg

GWS 12-125 S

Avuç Taşlama

Sipariş numarası
0 601 3A6 020

185,00 €











Teknik Veri	
Nominal giriş gücü	1200 W
Rölanti devir sayısı	2.800 – 11.000 dev/dak
Disk çapı	125 mm
Taşlama mili dişi	M14
Ağırlık	2,2 kg

GWS 12-125 P

Avuç Taşlama

Sipariş numarası
0 601 3A6 220

185,00 €











Teknik Veri	
Nominal giriş gücü	1200 W
Rölanti devir sayısı	2.800 – 11.000 dev/dak
Disk çapı	125 mm

GWS 1400

Avuç Taşlama



Sipariş numarası
0 601 824 806

193,00 €





Teknik Veri	
Nominal giriş gücü	1400 W
Rölanti devir sayısı	11.000 dev/dak
Disk çapı	125 mm
Taşlama mili dişi	M14
Ağırlık	2,2 kg

GWS 14-125

Avuç Taşlama



Sipariş numarası
0 601 824 803

193,00 €





Teknik Veri	
Nominal giriş gücü	1400 W
Rölanti devir sayısı	11.500 dev/dak
Disk çapı	125 mm

GWS 14-125 S

Avuç Taşlama



Sipariş numarası
0 601 7D0 100

204,00 €





Teknik Veri	
Nominal giriş gücü	1400 W
Rölanti devir sayısı	2.800 – 11.500 dev/dak
Disk çapı	125 mm
Taşlama mili dişi	M14
Ağırlık	2,2 kg

GWS 17-125

Avuç Taşlama

Sipariş numarası
0 601 7D0 200

250,00 €











Teknik Veri	
Nominal giriş gücü	1700 W
Rölanti devir sayısı	2.800 – 11.500 dev/dak
Disk çapı	125 mm

GWS 17-125 S

Avuç Taşlama

Sipariş numarası
0 601 7D0 300

265,00 €











Teknik Veri	
Nominal giriş gücü	1700 W
Rölanti devir sayısı	2.800 – 11.500 dev/dak
Disk çapı	125 mm
Taşlama mili dişi	M14
Ağırlık	2,2 kg

GWS 17-125 PS

Avuç Taşlama

Sipariş numarası
0 601 7D1 300

275,00 €











Teknik Veri	
Nominal giriş gücü	1700 W
Rölanti devir sayısı	2.800 – 11.500 dev/dak
Disk çapı	125 mm
Taşlama mili dişi	M14
Ağırlık	2,2 kg

GWS 17-150 S

Avuç Taşlama



Sipariş numarası
0 601 7D0 600

299,00 €





SOFT START

VIBRATION CONTROL · REDUCED GRIP SIZE · RESTART PROTECTION · KICKBACK CONTROL

Teknik Veri	
Nominal giriş gücü	1700 W
Rölanti devir sayısı	2.400 – 9.700 dev/dak
Disk çapı	150 mm

GWS 18-125 SL

Avuç Taşlama



Sipariş numarası
0 601 7A3 200

280,00 €





SPEED SELECTION

HEAVY DUTY · RESTART PROTECTION · Ø125 mm · CONSTANT SPEED · VIBRATION CONTROL

Teknik Veri	
Nominal giriş gücü	1800 W
Rölanti devir sayısı	2.800 – 12.000 dev/dak
Disk çapı	125 mm
Taşlama mili dişi	M14
Ağırlık	2,5 kg

GWS 18-150 L

Avuç Taşlama



Sipariş numarası
0 601 7A5 000

290,00 €





VIBRATION CONTROL

HEAVY DUTY · RESTART PROTECTION · Ø150 mm · CONSTANT SPEED · OVERLOAD PROTECTION

Teknik Veri	
Nominal giriş gücü	1800 W
Rölanti devir sayısı	10.000 dev/dak
Disk çapı	150 mm
Taşlama mili dişi	M14
Ağırlık	2,6 kg

GWS 20-125 SB

Avuç Taşlama

Sipariş numarası
0 601 7D5 020

285,00 €



YENİ







BRUSHLESS MOTOR

Teknik Veri	
Nominal giriş gücü	**2000 W**
Rölanti devir sayısı	**2.800 – 10.500 dev/dak**
Disk çapı	**125 mm**

*Haziran ayından sonra satışa kapatılacaktır.



Taşlamalar

GWS 2200-180 H

Büyük Taşlama



Sipariş numarası
0 601 8C0 100

200,00 €





Teknik Veri	
Nominal giriş gücü	2200 W
Rölanti devir sayısı	6.500 – 8.500 dev/dak
Disk çapı	180 mm
Taşlama mili dişi	M14
Ağırlık	5,2 kg

GWS 2200-230 H

Büyük Taşlama



Sipariş numarası
0 601 8C1 100

200,00 €





Teknik Veri	
Nominal giriş gücü	2200 W
Rölanti devir sayısı	6.500 – 6.500 dev/dak
Disk çapı	230 mm
Taşlama mili dişi	M14
Ağırlık	5,4 kg

GWS 24-180 P

Büyük Taşlama



Sipariş numarası
0 601 8C2 100

255,00 €





Teknik Veri	
Nominal giriş gücü	2400 W
Rölanti devir sayısı	8.500 dev/dak
Disk çapı	180 mm
Taşlama mili dişi	M14
Ağırlık	5,7 kg

GWS 24-180 JZ

Büyük Taşlama

Sipariş numarası
0 601 8C2 301

265,00 €







HEAVY DUTY

VIBRATION CONTROL

Teknik Veri	
Nominal giriş gücü	2400 W
Rölanti devir sayısı	8.500 dev/dak
Disk çapı	180 mm
Taşlama mili dişi	M14
Ağırlık	5,8 kg

GWS 24-230 JZ

Büyük Taşlama

Sipariş numarası
0 601 8C3 301

265,00 €







HEAVY DUTY

VIBRATION CONTROL

Teknik Veri	
Nominal giriş gücü	2400 W
Rölanti devir sayısı	6.500 dev/dak
Disk çapı	230 mm
Taşlama mili dişi	M14
Ağırlık	5,8 kg

GWS 27-180 J

Büyük Taşlama

Sipariş numarası
0 601 8C4 320

263,00 €







HEAVY DUTY

VIBRATION CONTROL

Teknik Veri	
Nominal giriş gücü	2700 W
Rölanti devir sayısı	6.500 dev/dak
Disk çapı	180 mm
Taşlama mili dişi	M14
Ağırlık	5,8 kg

GWS 27-230 J

Büyük Taşlama



Sipariş numarası
0 601 8C5 320

263,00 €





VIBRATION CONTROL

HEAVY DUTY

Teknik Veri	
Nominal giriş gücü	2700 W
Rölanti devir sayısı	5.800 – 6.500 dev/dak
Disk çapı	230 mm
Taşlama mili dişi	M14
Ağırlık	6 kg

GWS 30-180 B

Büyük Taşlama



Sipariş numarası
0 601 8G0 000

469,00 €





BRUSHLESS MOTOR

HEAVY DUTY

Teknik Veri	
Nominal giriş gücü	2800 W
Rölanti devir sayısı	8.500 dev/dak
Disk çapı	180 mm
Taşlama mili dişi	M14
Ağırlık	5,7 kg

*Haziran ayından sonra satışa kapatılacaktır.

GWS 30-180 PB

Büyük Taşlama



Sipariş numarası
0 601 8G0 100

469,00 €





BRUSHLESS MOTOR

HEAVY DUTY

Teknik Veri	
Nominal giriş gücü	2800 W
Rölanti devir sayısı	8.500 dev/dak
Disk çapı	180 mm
Taşlama mili dişi	M14
Ağırlık	5,7 kg

*Haziran ayından sonra satışa kapatılacaktır.

GWS 30-230 B

Büyük Taşlama

Sipariş numarası
0 601 8G1 000

469,00 €







HEAVY DUTY

KICKBACK CONTROL

VIBRATION CONTROL

OVERLOAD PROTECTION

BRUSHLESS MOTOR

Teknik Veri	
Nominal giriş gücü	**2800 W**
Rölanti devir sayısı	**6.500 dev/dak**
Disk çapı	**230 mm**
Taşlama mili dişi	**M14**
Ağırlık	**5,9 kg**

*Haziran ayından sonra satışa kapatılacaktır.

GWS 30-230 PB

Büyük Taşlama

Sipariş numarası
0 601 8G1 100

469,00 €







HEAVY DUTY

PROTECTION SWITCH

VIBRATION CONTROL

OVERLOAD PROTECTION

BRUSHLESS MOTOR

Teknik Veri	
Nominal giriş gücü	**2800 W**
Rölanti devir sayısı	**6.500 dev/dak**
Disk çapı	**230 mm**
Taşlama mili dişi	**M14**
Ağırlık	**5,9 kg**

*Haziran ayından sonra satışa kapatılacaktır.



Polisaj Makineleri

GPX 9-125 S

Polisaj Makinesi

YENİ



Sipariş numarası
0 601 3B1 001

184,00 €





Teknik Veri	
Nominal giriş gücü	900 W
Rölanti devir sayısı	2800-11000 dev/dak
Disk Çapı	125 mm

*Temmuz itibariyle stoklarımızda olacaktır.

GPO 11-180 S

Polisaj Makinesi

YENİ



Sipariş numarası
0 601 3A2 300

144,00 €





Teknik Veri	
Nominal giriş gücü	1100 W
Rölanti devir sayısı	3800 dev/dak
Disk Çapı	180 mm



GPO 14-180 S

Polisaj Makinesi

Sipariş numarası
0 601 389 201

193,00 €



YENİ









Teknik Veri	
Nominal giriş gücü	**1400 W**
Rölanti devir sayısı	**600-3500 dev/dak**
Disk Çapı	**180 mm**



Taşlama Motoru ve Beton Taşlama Makineleri

GBG 35-15

Taşlama Motoru



Sipariş numarası
0 601 27A 300

220,00 €





HEAVY DUTY

Teknik Veri	
Nominal giriş gücü	350 W
Rölanti devir sayısı	3.000 dev/dak
Taşlama diski çapı	150 mm
Ağırlık	10 kg

GBG 60-20

Taşlama Motoru



Sipariş numarası
0 601 27A 400

275,00 €





HEAVY DUTY

Teknik Veri	
Nominal giriş gücü	600 W
Rölanti devir sayısı	3.600 dev/dak
Taşlama diski çapı	200 mm
Ağırlık	15 kg

GBR 15 CA

Beton Taşlama



Taşıma çantasında
Sipariş numarası
0 601 776 000

605,00 €





CONSTANT SPEED

HEAVY DUTY

1500 W

9000 min⁻¹/rpm

Teknik Veri	
Nominal giriş gücü	1500 W
Rölanti devir sayısı	9.300 dev/dak
Çanak disk çapı	125 mm
Ağırlık	2,6 kg

Somun Sıkma Makineleri

GDS 24

Somun Sıkma Makinesi



Sipariş numarası
0 601 434 108

1.135,00 €

HEAVY DUTY

Teknik Veri	
Nominal giriş gücü	800 W
Devir sayısı	950 dev/dak
Maks. tork (sert vidalama)	600 Nm
Uç girişi	3/4'' Kare
Kalın boyut	M 24
Ağırlık	5,7 kg

GDS 30

Somun Sıkma Makinesi



Sipariş numarası
0 601 435 103

1.255,00 €

HEAVY DUTY

Teknik Veri	
Nominal giriş gücü	920 W
Devir sayısı	860 dev/dak
Maks. tork (sert vidalama)	1.000 Nm
Uç girişi	1'' Kare
Kalın boyut	maks. M 30
Ağırlık	7,3 kg

Sac Kesme Makineleri

GSC 2,8

Sac Kesme Makinesi

Sipariş numarası
0 601 506 108

910,00 €







HEAVY DUTY

Teknik Veri	
Nominal giriş gücü	500 W
Rölanti devir sayısı	2.400 strok/dak
İşlenebilir malzeme	2,8 mm'de maks. 400 N/mm² çelik
Ağırlık	2,7 kg

GSC 75-16

Sac Kesme Makinesi

Sipariş numarası
0 601 500 500

525,00 €







HEAVY DUTY

Teknik Veri	
Nominal giriş gücü	750 W
Rölanti devir sayısı	5.200 strok/dak
İşlenebilir malzeme	1,6 mm'de maks. 400 N/mm² çelik
Ağırlık	1,7 kg

GNA 3,5

Sac Kesme Makinesi



Sipariş numarası
0 601 533 103

1.479,00 €





Teknik Veri	
Nominal giriş gücü	620 W
Rölantideki strok sayısı	1.000 strok/dak
İşlenebilir malzeme	3,5 mm'de maks. 400 N/mm² çelik
Ağırlık	3,5 kg

GNA 75-16

Sac Kesme Makinesi



Sipariş numarası
0 601 529 400

935,00 €





Teknik Veri	
Nominal giriş gücü	750 W
Rölantideki strok sayısı	2.600 strok/dak
İşlenebilir malzeme	1,6 mm'de maks. 400 N/mm² çelik
Ağırlık	1,8 kg

Eksantrik Zımpara Makineleri

GEX 125

Eksantrik Zımpara Makinesi



Sipariş numarası
0 601 3A8 020

80,00 €





Teknik Veri	
Nominal giriş gücü	290 W
Zımpara tabanı çapı	125 mm
Yörünge çapı	2,6 mm
Titreşim sayısı	15.000 – 24.000 titreşim/dak
Eksantriklik	1,3 mm
Ağırlık	1,4 kg

GEX 125-1 AE

Eksantrik Zımpara Makinesi

Sipariş numarası
0 601 387 500

150,00 €







HEAVY DUTY

7500–12000 min⁻¹/rpm

SPEED SELECTION

Teknik Veri	
Nominal giriş gücü	250 W
Zımpara tabanı çapı	125 mm
Yörünge çapı	2,5 mm
Titreşim sayısı	15.000 – 24.000 titreşim/dak
Eksantriklik	1,25 mm
Ağırlık	1,3 kg

GEX 34-125

Eksantrik Zımpara Makinesi

Sipariş numarası
0 601 372 300

275,00 €







HEAVY DUTY

SPEED SELECTION

Teknik Veri	
Nominal giriş gücü	340 W
Zımpara tabanı çapı	125 mm
Yörünge çapı	5 mm
Titreşim sayısı	9.000 – 24.000 titreşim/dak
Eksantriklik	2,5 mm
Ağırlık	2 kg

GET 75-150

Eksantrik Zımpara Makinesi

Sipariş numarası
0 601 257 100

615,00 €







HEAVY DUTY

Teknik Veri	
Nominal giriş gücü	750 W
Zımpara tabanı çapı	150 mm
Yörünge çapı	4,5 mm
Titreşim sayısı	6.600 – 14.600 titreşim/dak
Eksantriklik	2,25 mm
Ağırlık	2,6 kg

Titreşimli Zımpara ve Üçgen Zımpara Makineleri

GSS 140-1 A

Titreşimli Zımpara Makinesi





Sipariş numarası
0 601 2A2 100

115,00 €





Teknik Veri	
Nominal giriş gücü	180 W
Zımpara Tablası	115 x 107 mm
Yörünge çapı	1,6 mm
Rölantideki titreşim sayısı	24.000 titreşim/dak
Ağırlık	1,2 kg

GSS 140 A

Titreşimli Zımpara Makinesi





Sipariş numarası
0 601 2A8 021

75,00 €





Teknik Veri	
Nominal giriş gücü	220 W
Zımpara Tablası	114 x 140 mm
Yörünge çapı	1,5 mm
Rölantideki titreşim sayısı	28.000 – 28.000 titreşim/dak
Ağırlık	1,1 kg

GSS 160-1 A Multi

Titreşimli Zımpara Makinesi





L-BOXX 136
Sipariş numarası
0 601 2A2 300

175,00 €





Teknik Veri	
Nominal giriş gücü	180 W
Zımpara Tablası	102 x 62 mm
Yörünge çapı	1,6 mm
Rölantideki titreşim sayısı	24.000 titreşim/dak
Ağırlık	1,2 kg

GSS 20-18 A

Titreşimli Zımpara Makinesi

Sipariş numarası
0 601 070 101

145,00 €











Teknik Veri	
Nominal giriş gücü	200 W
Zımpara tabanı, genişliği	90 mm
Zımpara tabanı, uzunluğu	183 mm
Yörünge çapı	2 mm

Tank Zımpara

GBS 750

Tank Zımpara

Sipariş numarası
0 601 2C1 020

165,00 €











Teknik Veri	
Nominal giriş gücü	850 W
Zımpara Tablası	75 x 533 mm

GBS 75 AE

Tank Zımpara

Sipariş numarası
0 601 274 708

350,00 €









Teknik Veri	
Nominal giriş gücü	750 W
Zımpara yüzeyi, genişlik	75 mm
Bant, uzunluk	533 mm
Bant, genişlik	75 mm
Bant hızı	200 – 330 m/dak
Ağırlık	3,4 kg

Sıcak Hava Tabancaları

GHG 20-63

Sıcak Hava Tabancası



Sipariş numarası
0 601 2A6 200

134,00 €





Teknik Veri	
Nominal giriş gücü	2000 W
Çalışma sıcaklığı	50 – 630 °C
Hava akımı	150 – 500 lt/dak
Düzenleme, hava akımı	3
Ağırlık	0,65 kg

GHG 20-60

Sıcak Hava Tabancası



Sipariş numarası
0 601 2A6 400

165,00 €





Teknik Veri	
Nominal giriş gücü	2000 W
Çalışma sıcaklığı	50 – 630 °C
Hava akımı	150 – 500 lt/dak
Düzenleme, hava akımı	2
Ağırlık	0,6 kg

GHG 23-66

Sıcak Hava Tabancası



Taşıma çantasında
Sipariş numarası
0 601 2A6 300

209,00 €





Teknik Veri	
Nominal giriş gücü	2300 W
Çalışma sıcaklığı	50 – 650 °C
Hava akımı	150 – 500 lt/dak
Düzenleme, hava akımı	sürekli
Ağırlık	0,67 kg

Dekupaj Testereler

GST 750

Dekupaj Testere

Taşıma çantasında
Sipariş numarası
0 601 5B4 121

145,00 €











Teknik Veri	
Nominal giriş gücü	520 W
Ahşapta Kesme Derinliği (mm)	75
Testere, strok uzunluğu	20 mm
Yiv açısı	-45 – 45 °
Ağırlık	2,29 kg

GST 8000 E

Dekupaj Testere

Sipariş numarası
0 601 58H 000

155,00 €









Teknik Veri	
Nominal giriş gücü	710 W
Ahşapta Kesme Derinliği (mm)	80
Testere, strok uzunluğu	20 mm
Yiv açısı	45 °
Ağırlık	2,5 kg

GST 90 BE

Dekupaj Testere

Taşıma çantasında
Sipariş numarası
0 601 58F 000

209,00 €









Teknik Veri	
Nominal giriş gücü	650 W
Ahşapta Kesme Derinliği (mm)	90
Kablo uzunluğu	2,5 m
Rölantideki strok sayısı	500 – 3.100 strok/dak
Ağırlık	2,5 kg

GST 90 E

Dekupaj Testere





Taşıma çantasında
Sipariş numarası
0 601 58G 000

209,00 €



Teknik Veri	
Nominal giriş gücü	650 W
Ahşapta Kesme Derinliği (mm)	90
Kablo uzunluğu	2,5 m
Rölantideki strok sayısı	500 – 3.100 strok/dak
Ağırlık	2,3 kg

GST 150 CE

Dekupaj Testere





Taşıma çantasında
Sipariş numarası
0 601 512 000

315,00 €





Teknik Veri	
Nominal giriş gücü	780 W
Ahşapta Kesme Derinliği (mm)	150
Testere, strok uzunluğu	26 mm
Rölantideki strok sayısı	500 – 3.100 strok/dak
Ağırlık	2,6 kg

GST 150 BCE

Dekupaj Testere





Taşıma çantasında
Sipariş numarası
0 601 513 000

315,00 €





Teknik Veri	
Nominal giriş gücü	780 W
Ahşapta Kesme Derinliği (mm)	150
Kablo uzunluğu	4 m
Rölantideki strok sayısı	500 – 3.100 strok/dak
Ağırlık	2,7 kg

Panter Testereler, Gazbeton ve Sünger Kesme Makineleri

GSA 12-30

Panter Testere

Sipariş numarası
0 601 6C7 000

179,00 €



YENİ









Teknik Veri	
Nominal giriş gücü	1150 W
Ahşapta kesme derinliği	230 mm
Metal profil ve boru kesme derinliği	150 mm
Testere, strok uzunluğu	30 mm
Ağırlık	3,7 kg

GSA 1300 PCE

Panter Testere

Taşıma çantasında
Sipariş numarası
0 601 64E 200

299,00 €











Teknik Veri	
Nominal giriş gücü	1300 W
Ahşapta kesme derinliği	230 mm
Metal profil ve boru kesme derinliği	20 mm
Testere, strok uzunluğu	28 mm
Ağırlık	4,1 kg

GAC 250

Gazbeton Kesme Makinesi

Sipariş numarası
0 601 2B6 020

275,00 €







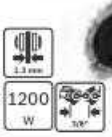

Teknik Veri	
Nominal giriş gücü	1200 W
Kesme derinliği	250 mm
Pala, uzunluğu	250 mm
Tahrik elemanı gücü	1,3 mm
Ağırlık	4,7 kg

GSG 300

Sünger Kesme Makinesi



Sipariş numarası
0 601 575 103

990,00 €





HEAVY DUTY

Teknik Veri	
Nominal giriş gücü	350 W
Köpüklü malzemede kesme derinliği	300 mm
Rölantideki strok sayısı	3.500 strok/dak
Ağırlık	1,6 kg

Daire Testereler

GKS 600

Daire Testere



Sipariş numarası
0 601 6A9 020

175,00 €





Teknik Veri	
Nominal giriş gücü	1200 W
Testere bıçağı çapı	165 mm
Testere bıçağı göbek çapı	20 mm
Kesme Kalınlığı (mm)	55 (90°) 37 (45°)
Rölanti devir sayısı	5.200 dev/dak
Ağırlık	3,6 kg

GKS 190

Daire Testere



Sipariş numarası
0 601 623 000

195,00 €





HEAVY DUTY

1400 W

Teknik Veri	
Nominal giriş gücü	1400 W
Testere bıçağı çapı	190 mm
Testere bıçağı göbek çapı	30 mm
Kesme Kalınlığı (mm)	70
Rölanti devir sayısı	5.500 dev/dak
Ağırlık	4,2 kg

GKS 65 GCE

Daire Testere

Sipariş numarası
0 601 668 900

345,00 €







HEAVY DUTY · Click & Clean · 1800 W · CONSTANT SPEED

Teknik Veri	
Nominal giriş gücü	1800 W
Testere bıçağı çapı	190 mm
Testere bıçağı göbek çapı	30 mm
Kesme Kalınlığı (mm)	65
Rölanti devir sayısı	2.300 – 5.000 dev/dak
Ağırlık	5,2 kg

GKS 235 Turbo

Daire Testere

Sipariş numarası
0 601 5A2 001

299,00 €







HEAVY DUTY · AIR BLOWER

Teknik Veri	
Nominal giriş gücü	2050 W
Testere bıçağı çapı	235 mm
Testere bıçağı göbek çapı	30 mm
Kesme Kalınlığı (mm)	85
Rölanti devir sayısı	5.300 dev/dak
Ağırlık	7,6 kg

GKT 55 GCE

Daldırmalı Testere

Sipariş numarası
0 601 675 000

850,00 €







HEAVY DUTY · Click & Clean · CONSTANT SPEED · SPEED SELECTION

Teknik Veri	
Nominal giriş gücü	1400 W
Testere bıçağı çapı	165 mm
Testere bıçağı göbek çapı	20 mm
Kesme Kalınlığı (mm)	57
Rölanti devir sayısı	3.600 – 6.250 dev/dak
Ağırlık	4,7 kg

Gönye Kesme ve Profil Kesme Makineleri

GTM 12 JL

Gönye Kesme Makinesi



Sipariş numarası
0 601 B15 001

1.020,00 €





Teknik Veri	
Nominal giriş gücü	1.800 W
Testere bıçağı çapı	305 mm
Kesme kapasitesi 0°	95 x 105 mm
Testere bıçağı göbek çapı	30 mm
Rölanti devir sayısı	3.800 dev/dak
Gönye ayarı	49 ° Sol / 49 ° Sağ
Ağırlık	3,6 kg

GCM 216

Gönye Kesme Makinesi



Sipariş numarası
0 601 B33 000

380,00 €





Teknik Veri	
Nominal giriş gücü	1.300 W
Testere bıçağı çapı	216 mm
Kesme kapasitesi 0°	60 x 123 mm
Testere bıçağı göbek çapı	30 mm
Rölanti devir sayısı	4.800 dev/dak
Gönye ayarı	47 ° Sol / 47 ° Sağ
Ağırlık	10,1 kg

GCM 8 SJL

Gönye Kesme Makinesi



Sipariş numarası
0 601 B19 100

640,00 €





Teknik Veri	
Nominal giriş gücü	1.600 W
Testere bıçağı çapı	216 mm
Kesme kapasitesi 0°	70 x 312 mm
Testere bıçağı göbek çapı	30 mm
Rölanti devir sayısı	5.500 dev/dak
Gönye ayarı	52 ° Sol / 60 ° Sağ
Ağırlık	17,3 kg

GCM 305-216 D

Gönye Kesme Makinesi

Sipariş numarası
0 601 B49 000

579,00 €







Teknik Veri	
Nominal giriş gücü	1.200 W
Testere bıçağı çapı	216 mm
Kesme kapasitesi 0°	66 x 305 mm
Testere bıçağı göbek çapı	30 mm
Rölanti devir sayısı	5.000 dev/dak
Gönye ayarı	48 ° Sol / 48 ° Sağ
Ağırlık	16,8 kg

GCM 305-216 S

Gönye Kesme Makinesi

Sipariş numarası
0 601 B61 000

409,00 €

YENİ







Teknik Veri	
Nominal giriş gücü	1200 W
Testere bıçağı çapı	216/30 mm
Kesme kapasitesi 0°	66 x 305 mm
Gönye ayarı	48 ° Sol / 48 ° Sağ
Rölanti devir sayısı	5200 dev/dak

*Temmuz itibariyle stoklarımızda olacaktır.

GCM 254

Gönye Kesme Makinesi

Sipariş numarası
0 601 B52 000

595,00 €







Teknik Veri	
Nominal giriş gücü	1.800 W
Testere bıçağı çapı	254 mm
Kesme kapasitesi 0°	90 x 310 mm
Testere bıçağı göbek çapı	30 mm
Rölanti devir sayısı	4.800 dev/dak
Gönye ayarı	47 ° Sol / 52 ° Sağ
Ağırlık	11,1 kg

GCM 254 D

Gönye Kesme Makinesi





Sipariş numarası
0 601 B53 000

820,00 €





Teknik Veri	
Nominal giriş gücü	1.800 W
Testere bıçağı çapı	254 mm
Kesme kapasitesi 0°	90 x 310 mm
Testere bıçağı göbek çapı	30 mm
Rölanti devir sayısı	4.800 dev/dak
Gönye ayarı	47 ° Sol / 52 ° Sağ
Ağırlık	17,9 kg

GCM 340-305 D

Gönye Kesme Makinesi



Sipariş numarası
0 601 B60 000
Teslimat Kapsamı:
Karton kutu

845,00 €





Teknik Veri	
Nominal giriş gücü	1.800 W
Testere bıçağı çapı dış/iç	305/30 mm
Gönye ayarı	47 Sol / 52 Sağ
Rölanti devir sayısı	4.000 dev/dak
Kesme kapasitesi, dikey	105 mm
Kesme kapasitesi, yatay	340 mm

GTS 254

Tezgah Tipi Testere





Sipariş numarası
0 601 B45 000

480,00 €





Teknik Veri	
Nominal giriş gücü	1.800 W
Testere bıçağı çapı	254 mm
Testere bıçağı göbek çapı	30 mm
Kesme yüksekliği 45°	55 mm
Rölanti devir sayısı	4.300 dev/dak
Testere bıçağı göbek çapı	30 mm
Ağırlık	24,4 kg

GTS 100-254

Tezgah Tipi Testere

Sipariş numarası
0 601 B30 700

1,510,00 €



YENİ

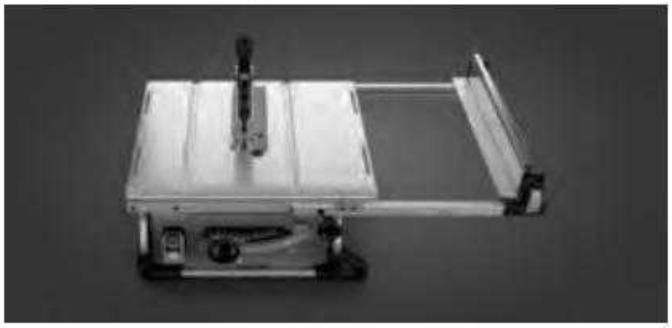



EASY FOLDING

Teknik Veri	
Nominal giriş gücü	2200 W
Testere bıçağı çapı	254/100 mm
Rölanti devir sayısı	4500 dev/dak

*Temmuz itibariyle stoklarımızda olacaktır.

GTS 70-216

Tezgah Tipi Testere

Sipariş numarası
0 601 B30 600

689,00 €



YENİ





Teknik Veri	
Nominal giriş gücü	1850 W
Testere bıçağı çapı	216/30 mm
Rölanti devir sayısı	5500 dev/dak
Gönye ayarı	47 ° Sol / 2 ° Sağ

*Mart itibariyle stoklarımızda olacaktır.

GTS 635-216

Tezgah Tipi Testere

Sipariş numarası
0 601 B42 000

739,00 €







HEAVY DUTY

Teknik Veri	
Nominal giriş gücü	1.600 W
Testere bıçağı çapı	216 mm
Testere bıçağı göbek çapı	30 mm
Eğim ayarı	47 ° Sol / 2 ° Sağ
Rölanti devir sayısı	5.500 dev/dak
maks. kesme kapasitesi sağ	635 mm
Ağırlık	22 kg

GTA 2600

Gönye Kesme Sehpası



Sipariş numarası
0 601 B12 300

240,00 €

HEAVY DUTY

Teknik Veri	
Çalışma tezgahı yüksekliği	947 mm
Uzatmalı çalışma tezgahı uzunluğu	2.600 mm
Aksesuar ile/olmadan ağırlık	19,6 kg
Çalışma tezgahı, uzunluk	2.600 mm
Katlandığında tezgah boyutları	820 mm
Boy	1220 mm
Yük taşıma kapasitesi, maks.	160 kg

GTA 60 W

Gönye Kesme Sehpası



Sipariş numarası
0 601 B12 000

405,00 €

HEAVY DUTY

Teknik Veri	
Çalışma tezgahı yüksekliği	622 mm
Çalışma tezgahı, uzunluk	1.220 mm
Katlandığında tezgah boyutları	1220 x 740 x 510 mm
Yük taşıma kapasitesi, maks.	180 kg

GTA 560

Gönye Kesme Sehpası



Sipariş numarası
0 601 B22 700

105,00 €

HEAVY DUTY

Teknik Veri	
Çalışma tezgahı yüksekliği	615 mm
Aksesuar ile/olmadan ağırlık	6,0 / 6,0 kg
Çalışma tezgahı, uzunluk	714 mm
Yükseklik	564 mm
Yük taşıma kapasitesi, maks.	100 kg

GCO 14-24 J

Profil Kesme Makinesi



Sipariş numarası
0 601 B37 200

365,00 €

HEAVY DUTY · SOFT START · ROBUST BASE · ERGONOMIC · 2400 W · SPINDLE LOCK

Teknik Veri	
Nominal giriş gücü	2.400 W
Kesme diski çapı	355 mm
Kesme diski göbek çapı	25,4 mm
Rölanti devir sayısı	3.800 dev/dak
Kesme kapasitesi L profili 45°	115 x 115 mm
Ağırlık	18,1 kg

GCD 12 JL

Profil Kesme Makinesi



Sipariş numarası
0 601 B28 000

699,00 €

HEAVY DUTY · SOFT START

Teknik Veri	
Nominal giriş gücü	2.000 W
Kesme diski çapı	305 mm
Kesme diski göbek çapı	25,4 mm
Kesme kapasitesi L profili 45°	85 x 85 mm
Rölanti devir sayısı	1.500 dev/dak
Ağırlık	20 kg

GCO 230

Profil Kesme Makinesi

YENİ



Sipariş numarası
0 601 B56 001

259,00 €

2300 W · FAST CLAMP · ROBUST BASE · SPINDLE LOCK

Teknik Veri	
Nominal giriş gücü	2300 W
Bıçak çapı dış/iç	305/25,4
Kesme açısı	45
Rölanti devir sayısı	4100 dev/dak

Frezeler

GOF 130

Freze

Sipariş numarası
0 601 6B7 000

195,00 €











Teknik Veri	
Nominal giriş gücü	1300 W
Rölanti devir sayısı	11.000 – 28.000 dev/dak
Uç girişi	6 – 8,0 mm
Freze ucu çapı	40 mm
Maks. freze stroku	55 mm
Ağırlık	3,5 kg

GOF 20-12

Freze

Sipariş numarası
0 601 627 220

240,00 €

YENİ











Teknik Veri	
Nominal giriş gücü	2000 W
Rölanti devir sayısı	10000-25000 dev/dak
Uyumlu penset çapları	8 mm / 12 mm
Ağırlık	6,3 kg

GKF 550

Freze

Sipariş numarası
0 601 6A0 020

145,00 €







Teknik Veri	
Nominal giriş gücü	550 W
Rölanti devir sayısı	33.000 dev/dak
Uyumlu penset çapları	6 mm
Ağırlık	1,4 kg

GKF 600

Freze



Sipariş numarası
0 601 60A 100

245,00 €





Teknik Veri	
Nominal giriş gücü	600 W
Rölanti devir sayısı	33.000 dev/dak
Gerilim, elektrik	230 V
Ağırlık	1,5 kg

Elektrikli Süpürgeler

GAS 12-25 LS

Elektrikli Süpürge

YENİ



Sipariş numarası
0 601 9S3 100

245,00 €





Teknik Veri	
Nominal giriş gücü	1200 W
Maksimum Vakum	220 mbar
Toz Emme Hacmi	25 litre

*Temmuz itibariyle stoklarımızda olacaktır.

GAS 400 A

Elektrikli Süpürge



Sipariş numarası
0 601 9M0 020

645,00 €





Teknik Veri	
Nominal giriş gücü	1.200 W
Maksimum Vakum	240 mbar
Toz Emme Hacmi	40 litre

GAS 12-40 MA

Elektrikli Süpürge

Sipariş numarası
0 601 9M0 120

775,00 €



YENİ





HEAVY DUTY
AFC
M
Click & Clean System
240 mbar VACUUM

Teknik Veri	
Nominal giriş gücü	**1.200 W**
Maksimum Vakum	**240 mbar**
Toz Emme Hacmi	**40 litre**
Toz sınıfı	**M**
Ağırlık	**14,1 kg**

GKO 18V-51

Akülü Hava Kompresörü

Sipariş numarası
0 601 492 000

405,00 €







Teknik Veri	
Nominal giriş gücü	**18V**
Maksimum basınç	**8 mbar**
Toz Emme Hacmi	**5 litre**
Toz sınıfı	**M**
Ağırlık	**9,5 kg**



Üfleyici

GBL 800 E

Üfleyici



Sipariş numarası
0 601 980 420

95,00 €





SPEED SELECTION

HEAVY DUTY

Teknik Veri	
Nominal giriş gücü	820 W
Hacimsel debi	4,5 m³/dak
Rölanti devir sayısı	16.000 dev/dak
Ağırlık	2,25 kg

Dekorasyon

GKP 200 CE

Tutkal Tabancası



Sipariş numarası
0 601 950 703

129,00 €





HEAVY DUTY

CONSTANT SPEED

Teknik Veri	
Nominal giriş gücü	500 W
Yapıştırma performansı	30 gr/dak
Isınma süresi	300 sn
Tutkal, maks. uzunluk	200 mm
Tutkal, çapı	11 mm
Kare yapıştırma çapı	11 x 45 x 200 mm
Ağırlık	0,4 kg



Salınım Hareketli Makineler

GOP 30-28

Salınım Hareketli Makine

Sipariş numarası
0 601 237 001

220,00 €









Teknik Veri	
Nominal giriş gücü	300 W
Rölantide salınım	8.000 – 20.000 titreşim/dak
Salınım açısı, sol ve sağ	2,8°
Ağırlık	1,5 kg

GOP 55-36

Salınım Hareketli Makine

Sipariş numarası
0 601 231 100

370,00 €











Teknik Veri	
Nominal giriş gücü	550 W
Rölantide salınım	8.000 – 20.000 titreşim/dak
Salınım açısı, sol ve sağ	3,6°
Ağırlık	1,6 kg



Duvar Zımparası

GTR 550

Duvar Zımparası



Sipariş numarası
0 601 7D4 020

425,00 €



Teknik Veri	
Nominal giriş gücü	550 W
Zımpara tabanı çapı	225 mm
Rölanti devir sayısı	340 - 910 dev/dak
Zımpara kağıdı çapı	225 mm
Destek pedi sertliği	Yumuşak
Ağırlık	4,8 kg

Vidalama Makineleri

GTB 650

Vidalama Makinesi



Taşıma çantasında
Sipariş numarası
0 601 4A2 000

149,00 €





Teknik Veri	
Nominal giriş gücü	650 W
Rölanti devir sayısı	0 – 5.000 dev/dak
Maks. tork (yumuşak vidalama	12 Nm
Vida çapı	6 mm
Ağırlık	1,4 kg

Planyalar

GHO 6500

Planya



Sipariş numarası
0 601 596 000

170,00 €





Teknik Veri	
Nominal giriş gücü	650 W
Planya genişliği	82 mm
Planya derinliği	2,6 mm
Ayarlanabilir oluk derinliği	0 – 9 mm
Rölanti devir sayısı	16.500 dev/dak
Ağırlık	2,8 kg

GHO 26-82 D

Planya

Sipariş numarası
0 601 5A4 301

225,00 €







HEAVY DUTY

Teknik Veri	
Nominal giriş gücü	710 W
Planya genişliği	82 mm
Planya derinliği	2,6 mm
Ayarlanabilir oluk derinliği	9 mm
Rölanti devir sayısı	18.000 dev/dak
Ağırlık	2,8 kg

GHO 40 - 82 C

Planya

Taşıma çantasında
Sipariş numarası
0 601 59A 760

459,00 €







HEAVY DUTY · WOOD RA ..OR · Click & Clean · CONSTANT SPEED

Teknik Veri	
Nominal giriş gücü	850 W
Planya genişliği	82 mm
Planya derinliği	4 mm
Ayarlanabilir oluk derinliği	0 – 24 mm
Rölanti devir sayısı	14.000 dev/dak
Ağırlık	3,2 kg

GHO 16-82

Planya

Taşıma çantasında
Sipariş numarası
0 601 596 220

145,00 €

YENİ







Teknik Veri	
Nominal giriş gücü	630 W
Planya genişliği	82 mm
Planya derinliği	0-1,6 mm
Ayarlanabilir oluk derinliği	0 – 9 mm
Rölanti devir sayısı	16.500 dev/dak
Ağırlık	2,9 kg

YENİ L-BOXX

TAŞIMA SİSTEMİ: KİLİTLE YÜKLE VE DEVAM ET

Bosch Professional





1 ÇOK YÖNLÜ

Modüler yapısı ve entegre alüminyum yan raylarıyla L-BOXX Contractor, L-BOXX sistemindeki 100'den fazla bileşen ve Bosch ProClick aksesuarlarıyla kusursuz bir şekilde çalışır. Dayanıklı yapısı ve uyum sağlayacak tasarımıyla, iş akışınıza göre gelişen bir depolama alanıdır.



2 TAŞINABİLİR

L-BOXX taşıma sistemi, arazi koşulları ne olursa olsun hareket halindeyken kolaylık sağlayacak şekilde tasarlanmıştır. İster tekerlekli, ister taşınabilir veya istiflenebilir olsun, günlük zorlu nakliye koşullarına kolayca dayanır; böylece yavaşlamadan hızlı hareket edebilirsiniz.







DAYANIKLI

IP65 koruma sınıfı, darbeye dayanıklı gövde ve metalle güçlendirilmiş köşeler, zorlu çevre koşullarında makine ve aksesuarlar için koruma sağlar.

ENTEGRE ALÜMİNYUM AKSESUAR RAYLAR

Bosch ProClick ürünleri ile tam uyumluluk ve daha fazla özelleştirme olanağı sağlar.

ÇOK YÖNLÜ KULLANIM

Makine ve aksesuarların kolay taşınması ve düzenlenmesi için özelleştirilebilir, istiflenebilir depolama çantası.

GERİYE DÖNÜK UYUMLU

Standart L-Boxx'lar ile tam uyumludur.

DAYANIKLI 3

Zorlu işler için sağlam ekipman. Yağmur, su damlaları, zorlu kullanım - hepsine dayanıklı. Darbeye dayanıklı polimerlerden üretilen bu sistem, makinelerinizi güvende ve hazır tutarken darbelere dayanacak şekilde tasarlanmıştır.



Bosch Profesyonel Seri Taşıma ve Saklama Ekipmanları

L-BOXX 102



Sipariş numarası
1 600 A01 2FZ

45,00 €

Teknik Veri	
(genişlik x uzunluk x yükseklik)	357 x 442 x 117 mm

L-BOXX 136



Sipariş numarası
1 600 A01 2G0

50,00 €

Teknik Veri	
(genişlik x uzunluk x yükseklik)	357 x 442 x 151 mm

L-BOXX 170



YENİ

Sipariş numarası
1 600 A03 7DZ

65,00 €

Teknik Veri	
(genişlik x uzunluk x yükseklik)	432 x 559 x 170 mm

L-BOXX 238



Sipariş numarası
1 600 A01 2G2

59,00 €

Teknik Veri	
(genişlik x uzunluk x yükseklik)	357 x 442 x 253 mm

L-BOXX 322



YENİ

Sipariş numarası
1 600 A03 7E0

79,00 €

Teknik Veri	
(genişlik x uzunluk x yükseklik)	432 x 559 x 322 mm

*Mart itibariyle stoklarımızda olacaktır.

L-BOXX 374



Sipariş numarası
1 600 A01 2G3

65,00 €

Teknik Veri	
(genişlik x uzunluk x yükseklik)	357 x 442 x 117 mm

L-BOXX 476



YENİ

Sipariş numarası
1 600 A03 7E1

170,00 €

Teknik Veri	
(genişlik x uzunluk x yükseklik)	530 x 559 x 476 mm

*Mart itibariyle stoklarımızda olacaktır.

L-BOXX ROLLER



Sipariş numarası
1 600 A00 1S9

140,00 €

Teknik Veri	
(genişlik x uzunluk x yükseklik)	655 x 505 x 92 mm

L-BOXX Taşıma Seti



YENİ

Sipariş numarası
1 600 A03 7DY

300,00 €

Teknik Veri	
(genişlik x uzunluk x yükseklik)	530 x 559 x 936 mm

*Mart itibariyle stoklarımızda olacaktır.

L-BOXX Taşıma Çantası



YENİ

Sipariş numarası
1 600 A03 7E3

185,00 €

Teknik Veri	
(genişlik x uzunluk x yükseklik)	432 x 559 x 476 mm

*Mart itibariyle stoklarımızda olacaktır.

L-BOXX 102 set 12 Parça



1 600 A01 6NB
Sipariş numarası
Uygun Ürünler:
12 parça L-Boxx 102 Set

69,00 €

Teknik Veri	
(genişlik x uzunluk x yükseklik)	357 x 445 x 117 mm

ALU-CADDY



Sipariş numarası
1 600 A00 1SA
Uygun Ürünler:
Taşıma Arabası

176,00 €

Teknik Veri	
(genişlik x uzunluk x yükseklik)	490 x 790 x 80 mm

BEZ ÇANTA ve KEMERLER

Medium Kanvas Çanta



Sipariş numarası
1 600 A00 3BJ

39,00 €

Teknik Veri	
(genişlik x uzunluk x yükseklik)	550 x 295 x 85 mm

Large Kanvas Çanta



Sipariş numarası
1 600 A00 3BK

42,00 €

Teknik Veri	
(genişlik x uzunluk x yükseklik)	590 x 360 x 80 mm

PROCLICK KEMER SİSTEMİ

Karton kutuda
Sipariş numarası
1 600 A02 65M
Teslimat Kapsamı:
1x Alet Kemeri S/M



Karton kutuda
Sipariş numarası
1 600 A02 65N
Teslimat Kapsamı:
1x Alet Kemeri L/XL



Konforlu çalışma için tasarlanmış ProClick kemer



1000D Polyester Malzeme



POLYESTER 1000D HEAVY DUTY

Sipariş No.	Bant boyutu	Bant, genişlik (mm)	Ayar aralığı (cm)	Ağırlık (kg)	Malzeme türü	Fiyat
1 600 A02 65M	S/M	50	82-115	0,435	PS	34,00 €
1 600 A02 65N	L/XL	–	91-125	0,46	PS	34,00 €

GWT 2 ÇANTA

Karton kutuda
Sipariş numarası
1 600 A02 65S
Teslimat Kapsamı:
1x GWT 2 Alet Çantası



Gerekli ekipman ve küçük eşyalar için yeterli depolama alanı sunan çanta



1000D Polyester Malzeme



Maksimum Yükseklik





HEAVY DUTY POLYESTER 1000D

Sipariş No.	Maksimum yük (kg)	Uygunluğu	Ağırlık (kg)	Malzeme türü	Fiyat
1 600 A02 65S	5	El aletleri	0,54	PS	33,00 €

GWT 4 ÇANTA

Çekiç tutucu ve çivi cebi bulunan, geniş saklama alanı sunan çanta



Karton kutuda
Sipariş numarası
1 600 A02 65T
Teslimat Kapsamı:
1x GWT 4 Alet Çantası



HEAVY DUTY

POLYESTER 1000D

Sipariş No.	Maksimum yük (kg)	Uygunluğu	Ağırlık (kg)	Malzeme türü	Dış ölçüler (mm)	Fiyat
1 600 A02 65T	5	El aletleri	0,87	PS	150 x 210 x 250	50,00 €

1000D Polyester Malzeme



Maksimum Yükseklik



GWT 20 ÇANTA

Kolay saklama ve rahat taşıma imkânı sunan açık tip çanta



Karton kutuda
Sipariş numarası
1 600 A02 5L6
Teslimat Kapsamı:
1x GWT 20 Alet Çantası



POLYESTER 1000D

HEAVY DUTY

ProClick Compatible

Li-BOXX Compatible

23 kg/max

Sipariş No.	Maksimum yük (kg)	Uygunluğu	Ağırlık (kg)	Malzeme türü	Dış ölçüler (mm)	Fiyat
1 600 A02 5L6	23	Tüm elektrikli el aleti çeşitleri, El aletleri	2,4	PS	230 x 430 x 340	78,00 €

1000D Polyester Malzeme



ProClick Tutucu



ÇANTA VE KEMER SETİ

Kemer 93, GWT 2 ve GWT 4 alet çantaları ve ProClick tutucular içeren ProClick alet kemer kiti



Karton kutuda
Sipariş numarası
1 600 A02 65P
Teslimat Kapsamı:
1x GWT 2 Alet Çantası
1x GWT 4 Alet Çantası
1x Alet Kemeri S/M
2x ProClick GWT Tutucu



Karton kutuda
Sipariş numarası
1 600 A02 65R
Teslimat Kapsamı:
1x GWT 2 Alet Çantası
1x GWT 4 Alet Çantası
1x Alet Kemeri L/XL
2x ProClick GWT Tutucu



POLYESTER 1000D

HEAVY DUTY

Sipariş No.	Bant boyutu	Malzeme türü	Fiyat
1 600 A02 65P	S/M	PS	103,00 €
1 600 A02 65R	L/XL	PS	103,00 €

1000D Polyester Malzeme



Maksimum Yükseklik



PROCLICK GWT TUTUCU

Karton kutuda
Sipariş numarası
1 600 A02 65U
Teslimat Kapsamı:
1x ProClick GWT Tutucu



Maksimum Yükseklik



ProClick, kemer çantalarının standart boy kemerlere güvenli şekilde takılmasını sağlar.



max. 50 mm HEAVY DUTY

Sipariş No.	Ağırlık (kg)	Malzeme türü	Fiyat
1 600 A02 65U	0,07	PS	6,00 €

Sistem Aksesuarları FSN ve GDE

KILAVUZ RAY SİSTEMLERİ

Kullanıldığı Aletler:
GKS 65 GCE ve adaptörler
GOF 1250 CE, GMF 1600 CE
GKT 55 GCE





YENİ

Sipariş No.	Model	Uzunluk	Fiyat
1600Z00005	FSN 800	800 mm	105,00 €
1600Z00006	FSN 1100	1100 mm	117,00 €
1600Z0000F	FSN 1600	1600 mm	127,00 €
1600Z00007	FSN 2100	2100 mm	183,00 €
1600Z00008	FSN 3100	3100 mm	295,00 €
1600A02V35	FSN X 300	690 mm	213,00 €
1600A02V36	FSN X 440	825 mm	230,00 €
1600A02V37	FSN X 740	1124 mm	280,00 €

FSN VEL



Sipariş numarası
1 600 Z00 009
Kullanıldığı Aletler:
Tüm FSN z sistemlerine uyumludur.
105,00 €

FSN WAN



Sipariş numarası
1 600 Z00 00A
Kullanıldığı Aletler:
Tüm FSN kılavuz ray sistemlerine uyumludur.
155,00 €

FSN Çanta



Sipariş numarası
1 610 Z00 020
Kullanıldığı Aletler:
FSN 800 , FSN 1100, FSN 1600
54,00 €

FSN KZW



Sipariş numarası
1 600 A00 1F8

70,00 €

FSN OFA



Sipariş numarası
1 600 Z00 00G

104,00 €

GDE 28 D Toz Emme Adaptörü



Sipariş numarası
1 600 A02 1BH
Kullanıldığı Aletler:
GBH 18V-28 DC

65,00 €

GDE 12 Toz Emme Adaptörü



Sipariş numarası
1 600 A02 BV9
Kullanıldığı Aletler:
GBH 185

109,00 €

GDE 16 CYL Toz Emme Adaptörü



Sipariş numarası
1 600 A00 1FJ
Kullanıldığı Aletl
GSB 16 RE, GSB 19-2 RE,
GSB 21-2 RE, GSB 21-2 RCT

99,00 €

GDE 16 PLUS Toz Emme Adaptörü



Sipariş numarası
1 600 A00 15Z
Kullanıldığı Aletler:
Tüm 2-3 kg SDS-plus-Kırıcı-Deliciler

99,00 €

GDE 18V-16 Toz Emme Adaptörü



Sipariş numarası
1 600 A00 51M
Kullanıldığı Aletler:
GBH 18V-263 GBH 18V-26 F

150,00 €

Dust Cap Toz Emme Adaptörü



Sipariş numarası
1 600 A00 F85
Kullanıldığı Aletler:
2 kg SDS Plus Kırıcı Deliciler

9,00 €

GDE 68 Toz Emme Adaptörü



Sipariş numarası
1 600 A00 1G7
Kullanıldığı Aletler:
Tüm Deliciler

40,00 €

GDE 162 Toz Emme Adaptörü



Sipariş numarası
1 600 A00 1G8
Kullanıldığı Aletler:
Tüm Deliciler

55,00 €

GDE 180-CG Toz Emme Adaptörü



Sipariş numarası
1 600 A03 3ZB
Kullanıldığı Aletler:
GWS 18V-180 P;
GWS 18V-180 PC;
GWS 14-180 – GWS 30-180;
GWS 2000-180;
GWS 2200-180

35,00 €

YENİ

GCA 30-42 + GCT 30-42 Toz Emme Adaptörü

YENİ



Sipariş numarası
1 600 A02 GF1
Kullanıldığı Aletler: .
Elektrikli ürünler:
GST, GCM, GKS, GBH.

240,00 €

*Mart itibariyle stoklarımızda olacaktır.

PROFESYONEL ELEKTRİKLİ EL ALETLERİNE GENEL BAKIŞ

Ürün	Sipariş Numarası	EAN Kodu	Menşei	Palet Adedi	Tavsiye Edilen Satış Fiyatı €
12V Akü Şarj Cihazı Seti	1600A019R8	3165140968188	HU	80	165,00
18V Akü Şarj Cihazı Seti	1600A01B9Y	3165140970297	MY	72	185,00
18V Akü Şarj Cihazı Seti	1600A00B8J	3165140839341	MY	72	395,00
18V Akü Şarj Cihazı Seti	1600A03C0H	4053423691610	MY		125,00
18V Akü Şarj Cihazı Seti	1600A03C0S	4053423691634	MY		205,00
18V Expert Akü Şarj Cihazı Seti	1600A0373J	4053423342017	HU	60	349,00
18V Expert Akü Şarj Cihazı Seti	1600A0373P	4053423342055	HU	60	435,00
18V Expert Akü Şarj Cihazı Seti	1600A0373T	4053423342079	HU	60	575,00
18V Expert Akü Şarj Cihazı Seti	1600A0373Z	4053423341997	MY	60	755,00
18V ProCORE Akü Şarj Cihazı Seti	1600A01BA3	3165140970341	HU	72	315,00
18V ProCORE Akü Şarj Cihazı Seti	1600A02T5P	4053423248814	HU	84	519,00
18V ProCORE Akü Şarj Cihazı Seti	1600A02T5W	4053423249613	MY	84	665,00
ALU-CADDY	1600A001SA	3165140767705	CN	24	176,00
Bosch GO3 Akıllı Vidalama	06019H2201	4059952639574	MY	180	75,00
Bosch Profesyonel Alet Kemeri L/XL	1600A0265N	4059952601854	CN	336	34,00
Bosch Profesyonel Alet Kemeri S/M	1600A0265M	4059952601847	CN	336	34,00
Bosch Profesyonel Çanta ve Kemer Seti L/XL	1600A0265R	4059952601878	CN	40	103,00
Bosch Profesyonel Çanta ve Kemer Seti S/M	1600A0265P	4059952601861	CN	40	103,00
Bosch Profesyonel GWT 2 Alet Çantası	1600A0265S	4059952601885	CN	160	33,00
Bosch Profesyonel GWT 20 Alet Çantası	1600A025L6	4059952601908	CN	18	78,00
Bosch Profesyonel GWT 4 Alet Çantası	1600A0265T	4059952601892	CN	72	50,00
Bosch Profesyonel ProClick GWT Tutucu	1600A0265U	4059952601915	CN	2	6,00
Dust Cap Toz Emme Adaptörü	1600A00F85	3165140849692	CN	160	9,00
EXAL 18V-160 Expert Şarj Cihazı	1600A03D3A	4053423622355	CN	216	145,00
EXAL 18V2-320 Expert Şarj Cihazı	1600A02YG5	4053423256826	CN	25	275,00
EXBA18V-150 Expert Akü	1600A036ZM	4053423340952	MY	252	330,00
EXBA18V-40 Expert Akü	1600A036YW	4053423341027	HU	324	150,00
EXBA18V-55 Expert Akü	1600A036Z6	4053423341041	HU	288	175,00
EXBA18V-80 Expert Akü	1600A036ZB	4053423341058	HU	252	250,00
FSN 1100	1600Z00006	3165140608039	DE	50	117,00
FSN 1600	1600Z0000F	3165140608152	DE	50	127,00
FSN 2100	1600Z00007	3165140608046	DE	50	183,00
FSN 3100	1600Z00008	3165140608053	DE	24	295,00
FSN 800	1600Z00005	3165140608022	DE	50	105,00
FSN Çanta	1610Z00020	3165140707336	CN	80	54,00
FSN KZW	1600A001F8	3165140755948	CN	108	70,00
FSN OFA	1600Z0000G	3165140608268	CN	120	104,00
FSN VEL	1600Z00009	3165140608060	DE	500	105,00
FSN WAN	1600Z0000A	3165140608077	DE	50	155,00
FSN X 300	1600A02V35	4053423254846	CN	65	213,00
FSN X 440	1600A02V36	4053423256956	CN	39	230,00
FSN X 740	1600A02V37	4053423254501	CN	39	280,00
GAC 250 Panter Testere	06012B6020	4059952579139	CN	40	275,00
GAL 12V/18V-80 Şarj Cihazı	1600A037CH	4053423333510	CN	216	109,00
GAL 12V-40 Şarj Cihazı	1600A019R3	3165140968133	CN	258	50,00
GAL 18V-20 Şarj Cihazı	1600A03C07	4053423619751	MY	210	51,00
GAL 18V-40 Şarj Cihazı	1600A019RJ	3165140967860	CN	180	60,00
GAL 18V-40-2 Şarj Cihazı	1600A03BW2	4053423684469	MY		60,00
GAL 18V6-80 Şarj Cihazı	1600A01U9L	4059952519135	CN	30	165,00
GAL 3680 CV Şarj Cihazı	1600A004ZS	3165140818421	CN	201	120,00
GAS 12-25 LS Elektrikli Süpürge	06019S3100	4053423865417	CN	8	245,00
GAS 12-40 MA Elektrikli Süpürge	06019M0120	4053423254709	CN	4	775,00
GAS 12V Akülü El Süpürgesi (Solo model)	06019E3000	3165140773188	CN	100	100,00
GAS 18V-1 Akülü El Süpürgesi (Solo model)	06019C6200	3165140888677	CN	35	130,00
GAS 18V-10 L Akülü El Süpürgesi (Solo model)	06019C6302	3165140995405	CN	8	195,00
GAS 18V-12 MC Akülü El Süpürgesi (Solo model)	06019K2000	4059952552682	CN	8	629,00
GAS 18V-6LS Akülü El Süpürgesi (Solo model)	06019K2100	4053423347395	CN	24	180,00
GAS 400 A Elektrikli Süpürge	06019M0020	4053423254648	CN	6	645,00
GBA 12V 3.0Ah Akü	1600A00X79	3165140894494	MY	648	65,00
GBA 12V 6.0Ah Akü	1600A00X7H	3165140894579	MY	360	110,00
GBA 18V 2.0Ah Akü	1600Z00036	3165140730440	MY	378	80,00
GBA 18V 2.0Ah Akü	1600A03K19	4053423686944	MY	585	80,00
GBA 18V 4.0Ah Akü	1600Z00038	3165140730464	MY	324	129,00
GBA 18V 5.0Ah Akü	1600A002U5	3165140791649	MY	324	159,00
GBA 36V 6.0 Ah Akü	1600A00L1M	3165140867955	HU	280	365,00
GBG 35-15 Taş Motoru	060127A300	3165140893350	CN	36	220,00
GBG 60-20 Taş Motoru	060127A400	3165140893442	CN	15	275,00
GBH 12-52 D Kırıcı Delici	0611266100	3165140604307	DE	16	137500
GBH 12-52 DV Kırıcı Delici	0611266000	3165140542272	DE	16	1565,00
GBH 185-LI Akülü Kırıcı Delici	0611924021	4059952661308	CN	24	610,00
GBH 185-LI Akülü Kırıcı Delici (Solo model)	0611924020	4059952613369	CN	70	290,00
GBH 187-LI Akülü Kırıcı Delici	0611923021	4059952607290	CN	24	749,00
GBH 187-LI Akülü Kırıcı Delici (Solo model)	0611923020	4059952607283	CN	63	350,00
GBH 187-LI ONE Chuck	0611923121	4059952607320	CN	24	780,00
GBH 187-LI ONE Chuck Akülü Kırıcı Delici (Solo model)	0611923120	4059952607313	CN	63	365,00
GBH 18V-18 Akülü Kırıcı Delici	0611927002	4053423338942	CN	24	479,00
GBH 18V-18 Akülü Kırıcı Delici (Solo model)	0611927000	4053423319415	CN	72	230,00
GBH 18V-18 X ONE Chuck Akülü Kırıcı Delici	06119271K0	4053423336467	CN	24	550,00
GBH 18V-18 X ONE Chuck Akülü Kırıcı Delici (Solo model)	0611927100	4053423327113	CN	72	270,00
GBH 18V-22 X Akülü Kırıcı Delici	0611924101	4053423323320	CN	30	705,00
GBH 18V-22 X Akülü Kırıcı Delici (Solo model)	0611924100	4053423323313	CN	70	335,00
GBH 18V-26 F + GDE 18V-16 Akülü Kırıcı Delici	061191000G	4059952560441	DE	20	1055,00
GBH 18V-28 C Akülü Kırıcı Delici (Solo model)	0611920000	4059952563640	DE	60	595,00
GBH 18V-28 CF Akülü Kırıcı Delici	0611921002	4059952611693	DE	20	1199,00
GBH 18V-28 D Akülü Kırıcı Delici (Solo model)	0611919003	4053423319620	DE	58	605,00

Ürün	Sipariş Numarası	EAN Kodu	Menşei	Palet Adedi	Tavsiye Edilen Satış Fiyatı €
GBH 18V-36 C Akülü Kırıcı Delici (Solo model)	0611915021	4059952547695	DE	20	860,00
GBH 18V-40 C Akülü Kırıcı Delici (Solo model)	0611917120	4059952600659	DE	20	1055,00
GBH 18V-45 C Akülü Kırıcı Delici (Solo model)	0611913120	4059952513836	DE	20	1249,00
GBH 220 Kırıcı Delici	06112A6020	3165140992596	CN	54	179,00
GBH 2-26 DRE Kırıcı Delici	0611253703	3165140323758	DE	40	255,00
GBH 2-28 F Kırıcı Delici	0611267600	3165140843652	DE	40	370,00
GBH 2-28 Kırıcı Delici	0611267500	3165140843607	DE	40	329,00
GBH 240 F Kırıcı Delici	0611273000	3165140832267	CN	40	255,00
GBH 240 Kırıcı Delici	0611272100	3165140832205	CN	42	209,00
GBH 3-28 DRE Kırıcı Delici	061123A000	3165140471220	DE	31	415,00
GBH 4-32 DFR Kırıcı Delici	0611332190	3165140413060	DE	31	622,00
GBH 5-40 D Kırıcı Delici	0611269020	3165140890120	CN	24	685,00
GBH 5-40 DCE Kırıcı Delici	0611264000	3165140461214	DE	20	860,00
GBH 6-42 C Kırıcı Delici	0611278020	4053423242546	CN	20	900,00
GBH 8-45 D Kırıcı Delici	0611265100	3165140604062	DE	20	1100,00
GBH 8-45 DV Kırıcı Delici	0611265000	3165140542265	DE	20	1260,00
GBL 18 V-120 Akülü Üfleyici (Solo model)	06019F5100	3165140821049	CN	60	109,00
GBL 800 E Üfleyici	0601980420	3165140902816	IN	44	95,00
GBM 10 RE Darbesiz Matkap	0601473600	3165140485968	CN	142	96,00
GBM 13 HRE Darbesiz Matkap	0601049603	3165140261678	DE	84	419,00
GBM 13-2 RE Darbesiz Matkap	06011B2000	3165140797948	DE	80	305,00
GBM 1600 RE Darbesiz Matkap	06011B0000	3165140836326	CN	54	200,00
GBM 50-2 Darbesiz Matkap	06011B4020	3165140937672	CN	14	1415,00
GBM 6 RE Darbesiz Matkap	0601472600	3165140485913	CN	172	88,00
GBR 15 CA Beton Taşlama	0601776000	3165140743372	DE	14	605,00
GBR 18V-15 S Akülü Beton Taşlama (Solo Model)	0601776201	4053423300598	DE	20	670,00
GBS 18V-75 Akülü Tank Zımpara (Solo Model)	06012C2000	4053423665659	CN	70	290,00
GBS 75 AE Tank Zımpara	0601274708	3165140323130	HU	24	350,00
GBS 750 Tank Zımpara	06012C1020	4053423255171	CN	75	165,00
GCA 30-42 + GCT 30-42 Toz Emme Adaptörü	1600A02GF1	4053423240153	DE	432	240,00
GCB 18V-63 Akülü Bant Testere (Solo model)	06012A0400	3165140998123	CN	32	386,00
GCD 12 JL Profil Kesme Makinesi	0601B28000	3165140721561	CN	8	699,00
GCD 18V-355 Akülü Profil Kesme Makinesi (Solo Model)	0601B59000	4053423336993	CN	4	795,00
GCG 18V-600 Akülü Silikon Tabancası (Solo Model)	06019C4001	3165140708920	GB	26	459,00
GCM 18V-216 D Gönye Kesme Makinesi (Solo model)	0601B51000	4059952613239	CN	4	690,00
GCM 18V-254 D Gönye Kesme Makinesi (Solo model)	0601B51100	4059952613284	CN	4	919,00
GCM 216 Gönye Kesme Makinesi	0601B33000	4059952531144	CN	4	380,00
GCM 254 D Gönye Kesme Makinesi	0601B53000	4059952631844	CN	4	820,00
GCM 254 Gönye Kesme Makinesi	0601B52000	4059952631752	CN	8	595,00
GCM 305-216 D Gönye Kesme Makinesi	0601B49000	4059952613130	CN	4	579,00
GCM 305-216 S Gönye Kesme Makinesi	0601B61000	4053423846317	CN	8	409,00
GCM 340-305 D Gönye Kesme Makinesi	0601B60000	4053423325867	CN	2	845,00
GCM 8 SJL Gönye Kesme Makinesi	0601B19100	3165140654319	CN	4	640,00
GCO 14-24 J Profil Kesme Makinesi	0601B37200	3165140966320	CN	8	365,00
GCO 230 Profil Kesme Makinesi	0601B56001	4053423669381	CN	12	259,00
GCR 180-2 GEN2 Karot Sehpası	0601190400	4053423356854	CN	6	1190,00
GCR 350 Karot Sehpası	0601190200	3165140799393	DE	4	2049,00
GCS 18V-230 Akülü Beton Kesme (Solo Model)	06013B0000	4053423257977	CN	12	935,00
GCU 18V-30 Akülü Kuru Levha Kesici (Solo model)	06019K8000	4059952596853	CN	160	305,00
GDB 180 WE Karot Makinesi	0601189800	3165140764896	DE	20	1680,00
GDB 350 WE Karot Makinesi	0601189900	3165140799317	DE	21	2630,00
GDE 12 Toz Emme Adaptörü	1600A02BV9	4059952643144	CN	84	109,00
GDE 16 CYL Toz Emme Adaptörü	1600A001FJ	3165140756396	DE	50	99,00
GDE 16 PLUS Toz Emme Adaptörü	1600A0015Z	3165140733977	DE	50	99,00
GDE 162 Toz Emme Adaptörü	1600A001G8	3165140760614	DE	156	55,00
GDE 180-CG Toz Emme Adaptörü	1600A033ZB	4053423321265	CN	200	35,00
GDE 18V-16 Toz Emme Adaptörü	1600A0051M	3165140819893	DE	81	150,00
GDE 28 D Toz Emme Adaptörü	1600A021BH	4059952562926	CN	80	65,00
GDE 68 Toz Emme Adaptörü	1600A001G7	3165140760607	DE	138	40,00
GDR 18V-215 Akülü Darbeli Somun Sıkma	06019N2022	4053423319538	CN	72	370,00
GDR 18V-215 Akülü Darbeli Somun Sıkma (Solo model)	06019N2020	4053423304961	CN	200	240,00
GDS 18V-1000 Akülü Darbeli Somun Sıkma	06019J8304	4053423234718	MY	22	895,00
GDS 18V-1000 Akülü Darbeli Somun Sıkma (Solo model)	06019J8300	4059952564562	MY	75	439,00
GDS 18V-1050 H Akülü Darbeli Somun Sıkma	06019J8522	4059952564777	MY	35	920,00
GDS 18V-1050 H Akülü Darbeli Somun Sıkma	06019J8502	4059952564678	MY	35	1099,00
GDS 18V-1050 H Akülü Darbeli Somun Sıkma (Solo model)	06019J8500	4059952564654	MY	75	450,00
GDS 18V-1600 HC Akülü Darbeli Somun Sıkma	06019M1002	4053423246377	MY	35	1209,00
GDS 18V-1600 HC Akülü Darbeli Somun Sıkma (Solo model)	06019M1000	4053423246339	MY	75	625,00
GDS 18V-350 Akülü Darbeli Somun Sıkma	06019M5021	4053423300970	CN	44	309,00
GDS 18V-350 Akülü Darbeli Somun Sıkma (Solo model)	06019M5020	4053423257717	CN	180	230,00
GDS 18V-450 PC Akülü Darbeli Somun Sıkma	06019K4102	4059952568133	MY	35	765,00
GDS 18V-450 PC Akülü Darbeli Somun Sıkma (Solo model)	06019K4101	4059952568126	MY	35	420,00
GDS 18V-780 Akülü Darbeli Somun Sıkma	06019P4021	4053423346930	CN	34	569,00
GDS 18V-780 Akülü Darbeli Somun Sıkma (Solo model)	06019P4000	4053423346961	MY	120	405,00
GDS 24 Somun Sıkma Makinesi	0601434108	3165140316132	DE	26	1135,00
GDS 30 Somun Sıkma Makinesi	0601435103	3165140922944	DE	26	1255,00
GDX 18V-285 Akülü Darbeli Somun Sıkma	06019N2122	4053423303544	CN	72	270,00
GDX 18V-285 Akülü Darbeli Somun Sıkma	06019N2102	4053423324822	CN	35	405,00
GDX 18V-285 Akülü Darbeli Somun Sıkma (Solo Model)	06019N2120	4053423303384	CN	162	205,00
GET 75-150 Eksantrik Zımpara Makinesi	0601257100	3165140835091	HU	80	615,00
GEX 125 Eksantrik Zımpara Makinesi	06013A8020	4053423242270	CN	125	80,00
GEX 125-1 AE Eksantrik Zımpara Makinesi	0601387500	3165140438278	MY	125	150,00
GEX 12V-125 Akülü Eksantrik Zımpara (Solo model)	0601372101	4059952539478	CN	140	190,00
GEX 12V-32 Akülü Eksantrik Zımpara (Solo model)	06019L2000	4059952609744	CN	108	149,00
GEX 12V-77 Akülü Eksantrik Zımpara (Solo model)	06019L2100	4053423320251	CN	108	165,00
GEX 185-LI Akülü Eksantrik Zımpara (Solo model)	06013A5020	4059952608365	CN	126	165,00
GEX 18V-125 Akülü Eksantrik Zımpara (Solo model)	0601372201	4059952539652	CN	140	245,00
GEX 18V-150-3 Akülü Eksantrik Zımpara (Solo model)	0601372904	4053423319590	CN	66	305,00
GEX 34-125 Eksantrik Zımpara Makinesi	0601372300	4059952529035	HU	56	275,00
GFF 18V-22 Akülü Freze (Solo Model)	0601620100	3165140939843	DE	52	410,00
GFP 18V-10 Akülü Gres Tabancası (Solo Model)	06019N6000	4053423351217	CN	28	290,00
GGC 18V-12 Akülü Rot Kesme Makinesi (Solo Model)	06019M8000	4053423338010	CN	72	515,00

Ürün	Sipariş Numarası	EAN Kodu	Menşei	Palet Adedi	Tavsiye Edilen Satış Fiyatı €
GGS 18V-20 Akülü Kalıpçı Taşlama (Solo model)	06019B5401	4059952623832	DE	180	395,00
GGS 30 LPS Kalıpçı Taşlama	06012B5220	4053423304749	CN	84	250,00
GGS 30 LS Kalıpçı Taşlama	06012B5020	4053423237399	CN	84	235,00
GGS 30 S Kalıpçı Taşlama	06012B5120	4053423301212	CN	140	250,00
GGS 5 LS Kalıpçı Taşlama	0601224220	4053423339208	CN	120	165,00
GGS 8 CE Kalıpçı Taşlama	0601222100	3165140584852	DE	90	455,00
GGS 8 SH Kalıpçı Taşlama	0601214300	3165140842914	DE	56	1.080,00
GHG 18V-50 Akülü Sıcak Hava Tabancası (Solo model)	06012A6500	4059952586687	RO	165	200,00
GHG 20-60 Sıcak Hava Tabancası	06012A6400	3165140889551	RO	112	165,00
GHG 20-63 Sıcak Hava Tabancası	06012A6200	3165140889445	RO	102	134,00
GHG 23-66 Sıcak Hava Tabancası	06012A6300	3165140889483	RO	60	209,00
GHO 12V-20 Akülü Planya (Solo model)	06015A7000	3165140866583	HU	84	365,00
GHO 16-82 Planya	0601596220	4053423323191	CN	56	145,00
GHO 185-LI Akülü Planya (Solo model)	06015B5021	4059952661117	CN	48	369,00
GHO 26-82 D Planya	06015A4301	3165140771139	MY	48	225,00
GHO 40 - 82 C Planya	060159A760	3165140305600	HU	19	459,00
GHO 6500 Planya	0601596000	3165140831987	CN	48	170,00
GKF 18V-8 Akülü Yassı Dübel Frezesi (Solo Model)	06016C2001	4059952640778	HU	35	305,00
GKF 550 Freze	06016A0020	3165140842341	CN	108	145,00
GKF 600 Freze	060160A100	3165140428873	MX	48	245,00
GKH 18V-50 Akülü Hidrolik Kesici (Solo Model)	06019P0000	4053423302448	IT	20	2.250,00
GKM 18V-50 Akülü Daire Testere	06016B8002	4059952548371	CN	20	789,00
GKM 18V-50 Akülü Daire Testere (Solo model)	06016B8000	4059952548296	CN	36	370,00
GKO 18V-51 Akülü Hava Kompresörü (Solo Model)	0601492000	4053423619621	CN	12	405,00
GKP 200 CE Tutkal Tabancası	0601950703	3165140058933	RO	120	129,00
GKS 12V-26 Akülü Daire Testere (Solo model)	06016A1001	3165140755849	CN	96	195,00
GKS 185-LI Akülü Daire Testere	06016C1223	4059952610788	CN	18	660,00
GKS 185-LI Akülü Daire Testere (Solo model)	06016C1221	4059952610771	CN	18	425,00
GKS 18V-51 Akülü Daire Testere	06019M3122	4053423250602	CN	32	720,00
GKS 18V-51 Akülü Daire Testere (Solo model)	06019M3120	4053423250480	CN	48	385,00
GKS 18V-57-2 GX Akülü Daire Testere (Solo model)	06016C1000	4059952610689	CN	21	465,00
GKS 18V-68-2 Akülü Daire Testere (Solo model)	06016D0000	4053423332940	CN	27	425,00
GKS 190 Daire Testere	0601623000	3165140469678	CN	24	195,00
GKS 235 Turbo Daire Testere	06015A2001	3165140833578	CN	15	299,00
GKS 600 Daire Testere	06016A9020	3165140850674	CN	55	175,00
GKS 65 GCE Daire Testere	0601668900	3165140607629	CN	12	345,00
GKT 18V-52 GC Akülü Daldırmalı Testere (Solo model)	06016B4000	3165140930666	HU	20	675,00
GKT 55 GCE Daldırmalı Testere	0601675000	3165140607742	DE	18	850,00
GLA 18VH-7500 Akülü Fener (Solo Model)	06014A5001	4053423329957	CN	30	335,00
GLF 18V-8 Akülü Freze (Solo model)	06016C6020	4053423254334	CN	147	219,00
GLH 18V-60 Akülü Hidrolik Delme Aleti (Solo Model)	06019P0200	4053423302486	IT	20	2.220,00
GLI 12V-300 Akülü Fener (Solo model)	06014A1000	3165140876179	CN	540	49,00
GLI 18V-1500 Akülü Fener (Solo model)	06014A8000	4053423356342	CN	72	138,00
GLI 18V-300 Akülü Fener (Solo model)	06014A1100	3165140876193	CN	360	68,00
GLI 18V-3000 Akülü Fener (Solo model)	06014A8100	4053423356960	CN	48	200,00
GLI 18V-5000 Akülü Fener (Solo model)	06019P5100	4053423347401	CN	45	229,00
GLI 18V-800 Akülü Fener (Solo model)	0601443600	4053423246872	CN	432	97,00
GLT 18V-5000 Akülü Kule Tipi Aydınlatma (Solo Model)	06019P5000	4053423340907	CN	6	320,00
GNA 3,5 Sac Kesme Makinesi	0601533103	3165140075947	DE	96	1.479,00
GNA 75-16 Sac Kesme Makinesi	0601529400	3165140843072	DE	100	935,00
GNB 18V-38 Akülü Çivi Çakma Tabancası (Solo Model)	06019L7001	4059952647821	TW	20	1.189,00
GNF 18V-40 Akülü Elmas Testereli Kesim Makinesi (Solo Model)	06016C5000	4053423249538	DE	20	575,00
GNF 35 CA Elmas Testereli Kesim Makinesi	0601621703	3165140253390	DE	16	1.015,00
GNF 65 A Elmas Testereli Kesim Makinesi	0601368703	3165140244374	DE	10	1.229,00
GNH 18V-35 Akülü Çivi Çakma Tabancası (Solo Model)	0601482700	4053423358087	TW	64	310,00
GNH 18V-50 M Akülü Çivi Çakma Tabancası (Solo Model)	0601482400	4053423252613	TW	64	919,00
GOF 130 Freze	06016B7000	4059952513669	CN	24	195,00
GOF 20-12 Freze	0601627220	4053423330403	CN	24	240,00
GOP 12V-28 Akülü Salınım Hareketli Makine (Solo model)	06018B5001	3165140842501	HU	186	309,00
GOP 185-LI Akülü Salınım Hareketli Makine	06018G2021	4059952606811	CN	48	610,00
GOP 185-LI Akülü Salınım Hareketli Makine (Solo model)	06018G2020	4059952606804	CN	230	415,00
GOP 18V-30 Akülü Salınım Hareketli Makine (Solo model)	06018G3000	4053423358803	HU	198	345,00
GOP 30-28 Salınım Hareketli Makine	0601237001	3165140842648	HU	162	220,00
GOP 55-36 Salınım Hareketli Makine	0601231100	3165140816892	HU	162	370,00
GPB 18V-1C Akülü Hoparlör (Solo Model)	06014A7000	4053423356014	CN	288	69,00
GPH 18V-60 Akülü Hidrolik Kablo Papuç Sıkıcı (Solo Model)	06019P0100	4053423302394	IT	20	2.500,00
GPO 11-180 S Polisaj Makinesi	06013A2300	4053423330465	CN	80	144,00
GPO 12V-77 Akülü Polisaj Makinesi (Solo model)	06019L3000	4053423319774	CN	96	194,00
GPO 14-180 S Polisaj Makinesi	0601389201	4053423346664	CN	80	193,00
GPX 12V-125 Akülü Polisaj Makinesi (Solo model)	06019L4100	4053423319798	CN	60	190,00
GPX 12V-77 Akülü Polisaj Makinesi (Solo model)	06019L4000	4053423319781	CN	96	166,00
GPX 9-125 S Polisaj Makinesi	06013B1001	4053423688672	CN	70	184,00
GRC 12V-60 Akülü Köşeli Somun Sıkma (Solo Model)	06019N8500	4053423657432	CN	108	95,00
GRC 18V-60 Akülü Köşeli Somun Sıkma	06019N8022	4053423332582	MY	34	360,00
GRC 18V-60 Akülü Köşeli Somun Sıkma (Solo Model)	06019N8000	4053423332452	MY	152	145,00
GRD 18V-127 HX Akülü Islak Kuru Kesim Makinesi (Solo Model)	06019N5100	4053423301243	MY	49	435,00
GRG 18V-16 C Akülü Perçin Tabancası	06019K5001	4059952606750	MY	35	1.255,00
GRG 18V-16 C Akülü Perçin Tabancası (Solo model)	06019K5000	4059952570471	CN	90	875,00
GRO 12V-35 Akülü Çok Amaçlı El Aleti (Solo model)	06019C5000	3165140708999	CN	100	130,00
GRW 140 Karıştırıcı	06011C4020	4053423245127	CN	24	175,00
GRW 18-2 E Karıştırıcı	06011A8000	3165140754460	DE	10	775,00
GRW 18V-120 Akülü Karıştırıcı (Solo Model)	06011C2000	4053423256154	CN	48	265,00
GSA 12-30 Panter Testere	06016C7000	4053423302387	CN	32	179,00
GSA 1300 PCE Panter Testere	060164E200	3165140578288	CN	30	299,00
GSA 185-LI Akülü Panter Testere	06016C0021	4059952641201	CN	32	499,00
GSA 185-LI Akülü Panter Testere (Solo model)	06016C0020	4059952641171	CN	63	270,00
GSA 18V-24 Akülü Panter Testere (Solo model)	06016A5100	4053423320268	CN	112	185,00
GSA 18V-280 Akülü Panter Testere (Solo model)	06016D1000	4053423619843	CN	63	220,00
GSB 120-LI Akülü Darbeli Delme Vidalama	06019G8100	3165140955850	MY	88	195,00
GSB 12V-30 Akülü Darbeli Delme Vidalama	06019G9100	3165140955454	MY	88	249,00
GSB 12V-30 Akülü Darbeli Delme Vidalama (Solo model)	06019G9102	3165140959117	MY	168	125,00
GSB 13 RE Darbeli Matkap	0601217100	3165140371902	CN	156	113,00

Ürün	Sipariş Numarası	EAN Kodu	Menşei	Palet Adedi	Tavsiye Edilen Satış Fiyatı €
GSB 16 RE Darbeli Matkap	060114E500	3165140519267	HU	48	175,00
GSB 162-2 RE Darbeli Matkap	060118B000	3165140472050	DE	24	670,00
GSB 183-LI Akülü Darbeli Delme Vidalama	06019K9100	4053423238365	MY	60	255,00
GSB 185-LI Akülü Darbeli Delme Vidalama	06019K3100	4059952560137	MY	60	285,00
GSB 185-LI Akülü Darbeli Delme Vidalama (Solo model)	06019K3103	4053423230444	CN	64	155,00
GSB 18V-110 C Akülü Darbeli Delme Vidalama	06019G030B	4059952525464	MY	35	689,00
GSB 18V-150 C Akülü Darbeli Delme Vidalama	06019J5105	4059952523293	MY	35	929,00
GSB 18V-150 C Akülü Darbeli Delme Vidalama (Solo model)	06019J5101	4059952523255	MY	72	505,00
GSB 18V-52 Akülü Darbeli Delme Vidalama	06019S012C	4053423655902	MY	60	285,00
GSB 18V-52 Akülü Darbeli Delme Vidalama	06019S012E	4053423655940	MY	60	369,00
GSB 18V-52 Akülü Darbeli Delme Vidalama (Solo model)	06019S01C0	4053423655568	MY	60	155,00
GSB 18V-65 Akülü Darbeli Delme Vidalama	06019N3100	4053423321043	MY	32	332,00
GSB 18V-65 Akülü Darbeli Delme Vidalama	06019N3103	4053423321050	MY	22	490,00
GSB 18V-65 Akülü Darbeli Delme Vidalama (Solo model)	06019N3102	4053423321234	CN	64	205,00
GSB 18V-90 C Akülü Darbeli Delme Vidalama	06019K6106	4059952617350	MY	35	665,00
GSB 18V-90 C Akülü Darbeli Delme Vidalama (Solo model)	06019K6100	4059952577715	MY	160	359,00
GSB 21-2 RCT Darbeli Matkap	060119C700	3165140505642	HU	48	370,00
GSB 24-2 Darbeli Matkap	060119C801	3165140944519	HU	40	325,00
GSB 600 Darbeli Matkap	06011A0320	4053423240283	CN	120	82,00
GSC 12V-13 Akülü Sac Makası	0601926108	3165140730761	DE	45	605,00
GSC 18V-16 E Akülü Sac Makası (Solo Model)	0601926300	4059952609058	DE	170	489,00
GSC 2,8 Sac Kesme Makinesi	0601506108	3165140315197	DE	157	910,00
GSC 75-16 Sac Kesme Makinesi	0601500500	3165140843034	DE	179	525,00
GSG 300 Sünger Kesme Makinesi	0601575103	3165140253031	DE	96	990,00
GSH 11 E Kırıcı	0611316703	3165140203869	DE	20	975,00
GSH 11 EV Kırıcı	0611316000	4053423504552	CN	20	975,00
GSH 11 VC Kırıcı	0611336000	3165140546973	DE	14	1.450,00
GSH 14 C Kırıcı	0611344020	4059952545592	CN	8	1.705,00
GSH 16-28 Kırıcı	0611335000	3165140410274	DE	10	2.035,00
GSH 18V-5 Akülü Kırıcı (Solo Model)	0611918200	4059952641515	HU	20	810,00
GSH 27 VC Kırıcı	061130A000	3165140524322	DE	10	2.530,00
GSH 5 MX Kırıcı	0611338901	4053423504699	CN	24	535,00
GSH 7 VC Kırıcı	0611322000	3165140730587	DE	20	1.055,00
GSR 120-LI Akülü Delme Vidalama	06019G8000	3165140955683	MY	88	180,00
GSR 12V-30 Akülü Delme Vidalama	06019G9000	3165140955324	MY	88	220,00
GSR 12V-32 Akülü Delme Vidalama (Solo model)	06019N7000	4053423342840	MY	200	160,00
GSR 12V-35 Akülü Delme Vidalama	06019H8002	3165140953719	MY	45	319,00
GSR 12V-35 FC Akülü Delme Vidalama	06019H3000	3165140936910	MY	45	335,00
GSR 12V-35 HX Akülü Delme Vidalama	06019J9101	4059952514017	MY	100	270,00
GSR 12V-35 HX Akülü Delme Vidalama (Solo model)	06019J9103	4059952514031	MY	81	135,00
GSR 185-LI Akülü Delme Vidalama	06019K3000	4059952560120	MY	60	275,00
GSR 185-LI Akülü Delme Vidalama (Solo model)	06019K3003	4053423230451	CN	64	135,00
GSR 18V-150 C Akülü Delme Vidalama	06019J5005	4059952523248	MY	35	755,00
GSR 18V-150 C Akülü Delme Vidalama (Solo model)	06019J5001	4059952523200	MY	72	415,00
GSR 18V-52 Akülü Delme Vidalama	06019S002A	4053423656282	MY	60	275,00
GSR 18V-52 Akülü Delme Vidalama (Solo model)	06019S00C0	4053423656350	MY	60	135,00
GSR 18V-65 Akülü Delme Vidalama	06019N3000	4053423321524	MY	32	320,00
GSR 18V-65 Akülü Delme Vidalama	06019N3003	4053423321531	MY	22	470,00
GSR 18V-65 Akülü Delme Vidalama (Solo model)	06019N3005	4053423618921	MY	60	185,00
GSR 18V-90 C Akülü Delme Vidalama	06019K6006	4059952617251	MY	35	570,00
GSR 18V-90 C Akülü Delme Vidalama (Solo model)	06019K6000	4059952577678	MY	160	300,00
GSR 18V-90 FC Akülü Delme Vidalama	06019K6200	4059952605807	MY	35	1.050,00
GSS 12V-32 Akülü Titreşimli Zımpara Makinesi (Solo model)	06019L1000	4053423320237	CN	108	149,00
GSS 140 A Titreşimli Zımpara Makinesi	06012A8021	4053423247862	CN	125	75,00
GSS 140-1 A Titreşimli Zımpara Makinesi	06012A2100	3165140785907	MY	118	115,00
GSS 160-1 A Multi Titreşimli Zımpara Makinesi	06012A2300	3165140785983	MY	35	175,00
GSS 18V-13 Titreşimli Zımpara Makinesi (Solo model)	06019L0100	4059952606224	CN	126	172,00
GSS 18V-18 Akülü Titreşimli Zımpara Makinesi (Solo model)	06019R7000	4053423361421	CN	114	200,00
GSS 20-18 A Titreşimli Zımpara Makinesi	0601070101	4053423327366	CN	100	145,00
GST 12V-70 Akülü Dekupaj Testere	06015A1005	3165140895200	CN	35	345,00
GST 12V-70 Akülü Dekupaj Testere (Solo model)	06015A1001	3165140711463	CN	100	175,00
GST 150 BCE Dekupaj Testere	0601513000	3165140463560	HU	48	315,00
GST 150 CE Dekupaj Testere	0601512000	3165140463720	HU	48	315,00
GST 183-LI Akülü Dekupaj Testere	06015B7022	4053423252293	CN	35	360,00
GST 183-LI Akülü Dekupaj Testere (Solo model)	06015B7020	4053423251319	CN	96	185,00
GST 185-LI Akülü Dekupaj Testere	06015B3024	4059952589138	CN	35	629,00
GST 185-LI Akülü Dekupaj Testere	06015B2022	4059952589060	CN	35	629,00
GST 185-LI Akülü Dekupaj Testere (Solo model)	06015B3021	4059952588964	CN	96	290,00
GST 185-LI Akülü Dekupaj Testere (Solo model)	06015B2021	4059952589053	CN	96	290,00
GST 18V-155 BC Akülü Dekupaj Testere	06015B1002	4059952546070	HU	35	860,00
GST 18V-155 BC Akülü Dekupaj Testere (Solo model)	06015B1001	4059952546018	HU	102	480,00
GST 18V-155 SC Akülü Dekupaj Testere	06015B0002	4059952545899	HU	35	860,00
GST 18V-155 SC Akülü Dekupaj Testere (Solo model)	06015B0001	4059952545837	HU	102	480,00
GST 750 Dekupaj Testere	06015B4121	4059952632360	CN	48	145,00
GST 8000 E Dekupaj Testere	060158H000	3165140790352	CN	104	155,00
GST 90 BE Dekupaj Testere	060158F000	3165140602839	HU	72	209,00
GST 90 E Dekupaj Testere	060158G000	3165140529266	HU	72	209,00
GTA 2600 Gönye Kesme Sehpası	0601B12300	3165140526128	CN	8	240,00
GTA 560 Gönye Kesme Sehpası	0601B22700	3165140956673	CN	11	105,00
GTA 60 W Gönye Kesme Sehpası	0601B12000	3165140526098	CN	3	405,00
GTB 185-LI Akülü Alçıpan Vidalama	06019K7020	4059952581057	MY	60	349,00
GTB 185-LI Akülü Alçıpan Vidalama (Solo model)	06019K7021	4059952581170	MY	75	189,00
GTB 650 Alçıpan Vidalama	06014A2000	3165140920902	CN	80	149,00
GTH 18V-14 Akülü Zımba Tabancası (Solo Model)	0601482800	4053423358131	TW	64	310,00
GTM 12 JL Gönye Kesme Makinesi	0601B15001	3165140695268	CN	4	1.020,00
GTP 18V-30 Akülü Su Pompası (Solo Model)	06019R6000	4053423358674	CN	100	420,00
GTR 550 Alçıpan Zımpara	06017D4020	4059952577883	CN	12	425,00
GTS 100-254 Gönye Kesme Makinesi	0601B30700	4053423683028	CN	3	1.510,00
GTS 18V-70 Akülü Gönye Kesme Makinesi (Solo Model)	0601B44100	4053423329865	CN	2	1.009,00
GTS 254 Gönye Kesme Makinesi	0601B45000	4059952585208	CN	2	480,00
GTS 635-216 Gönye Kesme Makinesi	0601B42000	3165140947008	CN	2	739,00
GTS 70-216 Gönye Kesme Makinesi	0601B30600	4053423330328	CN	2	689,00

Ürün	Sipariş Numarası	EAN Kodu	Menşei	Palet Adedi	Tavsiye Edilen Satış Fiyatı €
GUS 12V-300 Akülü Çok Amaçlı Makas (Solo model)	06019B2901	3165140607414	CN	186	145,00
GWG 12V-50 S Akülü Dik Taşlama (Solo model)	06013A7000	4059952634159	CN	322	275,00
GWS 12-125 Avuç Taşlama	06013A6106	4059952635613	CN	126	175,00
GWS 12-125 P Avuç Taşlama	06013A6220	4053423252019	CN	108	185,00
GWS 12-125 S Avuç Taşlama	06013A6020	4059952631639	CN	126	185,00
GWS 1400 Avuç Taşlama	0601824806	4053423237610	CN	126	193,00
GWS 14-125 Avuç Taşlama	0601824803	3165140869874	CN	126	193,00
GWS 14-125 S Avuç Taşlama	06017D0100	4059952576473	DE	108	204,00
GWS 17-125 Avuç Taşlama	06017D0200	4059952576527	DE	108	250,00
GWS 17-125 PS Avuç Taşlama	06017D1300	4059952576664	DE	108	275,00
GWS 17-125 S Avuç Taşlama	06017D0300	4059952576534	DE	108	265,00
GWS 17-150 S Avuç Taşlama	06017D0600	4059952576633	DE	108	299,00
GWS 18-125 SL Avuç Taşlama	06017A3200	3165140923903	DE	65	280,00
GWS 18-150 L Avuç Taşlama	06017A5000	3165140923965	DE	65	290,00
GWS 18V-11 Akülü Taşlama (Solo model)	06019N4101	4053423323481	CN	80	275,00
GWS 18V-11 PS Akülü Taşlama	06019N4302	4053423503234	CN	30	605,00
GWS 18V-11 PS Akülü Taşlama (Solo model)	06019N4300	4053423503227	CN	80	319,00
GWS 18V-11 S Akülü Taşlama	06019N4002	4053423323382	CN	35	615,00
GWS 18V-11 S Akülü Taşlama (Solo model)	06019N4000	4053423323269	CN	80	290,00
GWS 18V-15 S Akülü Taşlama (Solo model)	06019M6000	4053423322828	CN	80	400,00
GWS 18V-180 P Akülü Taşlama (Solo model)	06019H6L01	4053423246186	DE	70	439,00
GWS 18V-8 Akülü Taşlama	06019N9020	4053423323924	CN	24	480,00
GWS 18V-8 Akülü Taşlama (Solo model)	06019N9004	4053423323832	CN	80	189,00
GWS 18V-8 Akülü Taşlama (Solo model)	06019N9000	4053423323573	CN	80	189,00
GWS 20-125 SB Avuç Taşlama	06017D5020	4053423339963	CN	112	285,00
GWS 2200-180 H Büyük Taşlama	06018C0100	3165140972727	CN	48	200,00
GWS 2200-230 H Büyük Taşlama	06018C1100	3165140972819	CN	48	200,00
GWS 24-180 JZ Büyük Taşlama	06018C2301	4059952555898	CN	48	265,00
GWS 24-180 P Büyük Taşlama	06018C2100	4059952555881	CN	48	255,00
GWS 24-230 JZ Büyük Taşlama	06018C3301	4059952556024	CN	48	265,00
GWS 27-180 J Büyük Taşlama	06018C4320	4053423252361	CN	48	263,00
GWS 27-230 J Büyük Taşlama	06018C5320	4053423252385	CN	48	263,00
GWS 30-180 B Büyük Taşlama	06018G0000	4059952559759	CN	48	469,00
GWS 30-180 PB Büyük Taşlama	06018G0100	4059952609096	CN	48	469,00
GWS 30-230 B Büyük Taşlama	06018G1000	4059952559766	CN	48	469,00
GWS 30-230 PB Büyük Taşlama	06018G1100	4059952609102	CN	48	469,00
GWS 7-115 Avuç Taşlama	0601388106	3165140823692	CN	90	100,00
GWS 750 Avuç Taşlama	0601394000	3165140823326	CN	126	93,00
GWS 750 S Avuç Taşlama	0601394120	3165140938051	CN	126	114,00
GWS 9-115 Avuç Taşlama	0601396006	3165140898553	CN	90	135,00
GWS 9-115 P Avuç Taşlama	0601396505	3165140936521	CN	126	160,00
GWS 9-115 S Avuç Taşlama	0601396101	3165140860987	CN	90	150,00
GWX 13-125 S X-Lock Avuç Taşlama	06017B6002	3165140962292	DE	108	215,00
GWX 14-125 S X-Lock Avuç Taşlama	06017D2100	4059952576732	DE	108	215,00
GWX 14-125 X-Lock Avuç Taşlama	06017B7000	3165140962322	DE	108	200,00
GWX 15-125 PS X-Lock Avuç Taşlama	06017B9002	3165140962353	DE	108	255,00
GWX 17-125 PSB X-Lock Avuç Taşlama	06017D3700	4059952576541	DE	108	275,00
GWX 17-125 S X-Lock Avuç Taşlama	06017D2300	4059952576749	DE	108	270,00
GWX 17-125 S X-Lock Avuç Taşlama	06017C4002	3165140962407	DE	108	270,00
GWX 18V-15 SC X-LOCK Akülü Taşlama	06019H6501	3165140964579	DE	35	945,00
GWX 18V-15 SC X-LOCK Akülü Taşlama (Solo model)	06019H6500	3165140964562	DE	35	539,00
GWX 19-125 S X-Lock Avuç Taşlama	06017C8002	3165140962490	DE	65	290,00
GWX 9-115 S X-Lock Avuç Taşlama	06017B1000	3165140962537	CN	48	160,00
GWX 9-115 X-Lock Avuç Taşlama	06017B1020	4059952524580	CN	108	145,00
Large Kanvas Çanta	1600A003BK	3165140799720	CN	64	42,00
L-BOXX 102	1600A012FZ	3165140917407	PL	45	45,00
L-BOXX 102 set 12 Parça	1600A016NB	3165140953559	DE	30	69,00
L-BOXX 136	1600A012G0	3165140917421	PL	35	50,00
L-BOXX 170	1600A037DZ	4053423619027	SI	16	65,00
L-BOXX 238	1600A012G2	3165140917445	PL	20	59,00
L-BOXX 322	1600A037E0	4053423619034	SI	8	79,00
L-BOXX 374	1600A012G3	3165140917452	PL	10	65,00
L-BOXX 476	1600A037E1	4053423619041	SI	4	170,00
L-BOXX ROLLER	1600A001S9	3165140767699	DE	24	140,00
L-BOXX Taşıma Çantası	1600A037E3	4053423619072	SI	4	185,00
L-BOXX Taşıma Seti	1600A037DY	4053423619096	SI	2	300,00
Medium Kanvas Çanta	1600A003BJ	3165140799713	CN	80	39,00
ProCORE18V 12.0Ah Akü	1600A016GU	3165140953023	MY	336	290,00
ProCORE18V 4.0Ah Akü	1600A016GB	3165140952873	HU	378	135,00
ProCORE18V 5.5Ah Akü	1600A02149	4059952560076	HU	360	165,00
ProCORE18V 8.0Ah Akü	1600A016GK	3165140952958	MY	420	219,00

2

ÖLÇME ALETLERİ



SEMBOLLER VE ANLAMLARI*

LOCAL
Hızlı ve kolay kalibrasyon ve hassas çalışma olanağı veren kullanıcı kalibrasyonu

Yeşil Lazer Teknolojisi
Daha görünür lazer çizgisi için.

IP 54 Koruması
Toz ve püskürtme suyuna karşı koruma

IP 65 Koruması
Toz ve püskürtme suyuna karşı koruma

IP 67 Koruması
Toz ve püskürtme suyuna karşı koruma

Click Sistemi
Patentli Click sistemi sayesinde birden çok Boxx üst üste konarak kolay ve güvenli şekilde taşınabilir. (Bosch Taşıma Sistemleri)

Dayanıklı
100 kilogramlıkk ağırlığa dayanıklı
Boxx lar 25 kiloya kadar ağırlık taşıyabilir.

Hırsızlık Koruması
Opsiyonel kilit fonksiyonu sayesinde

Metal Dişli
Tam metal dişli yapısı sayesinde optimum güç aktarımı ve daha az aşınma

Şok Uyarısı
Alet yerinden oynatılınca alarm veren uyarı fonksyionu

Gerilim ileten hatların algılanması

Metali Belirleme

Ahşabı Belirleme

Su dolu plastik boruları belirleme

Lazer Sınıfı 2
Ölçüm cihazlarındaki lazer sınıfı

Lazer Sınıfı 3
Ölçüm cihazlarındaki lazer sınıfı

Çift Güç Kaynağı
12V akü ve Pil ikili güç kaynağı

4x Pil
Güç kaynağı 4x AA Pil

Alıcı ile Çalışma
Daha yüksek çalışma aralığı sağlamak üzere alıcı ile çalışma

Kolay Rotasyon
Şakul noktasının etrafında kolay çizgi konumlandırma

Montaj Aksesuarı
Hassas ayarlı entegre döner montaj aksesuarı

Kızak Mekanizması

LB 10
Güçlü mıknatıslara sahip LB 10 tutucu

Çalışma aralığı
50 metreye kadar

Yüksek Dayanıklılık
2m tripod yüksekliğinnden düşmeye dayanıklı

Çift Eğim
İki eksende eğimli yüzeyler oluşturma olanağı veren çift eğim

3x360° Lazer Çizgisi

Kolay Kullanım

Taşıma Kilidi
Alet kapatıldığında devreye giren pandül taşıma kilidi

Otomatik Test
(Kendiliğinden)

Tek Elle Kullanım

Led Işık

Sesli Not
Sesli not alabilmek için entegre mikrofon ve hoparlör

Çift Kamera

Yukarı Göstergesi
fonksiyonu sayesinde her zaman yukarıyı görebilirsiniz

Görsel Kamera

Connectivity
(Bağlanabilirlik Fonksiyonu)

Ters Renkli Ekran

Etegre Stand Ayağı

Voltaj Tespiti

Renkli LCD Ekran

Nem Eşik Ölçeği

Ahşap ve Yapı Malzemeleri İçin

Pin ile Ölçüm

Elektromanyetik Alan Ölçümü

*Yukarıdaki özelliklerin, hangi modellerimizde bulunduğu ile ilgili detaylı bilgiye web sitemizden ulaşabilirsiniz: www.bosch-professional.com/tr/tr

3 YIL CİHAZ GARANTİSİ*

2 YIL AKÜ PREMIUM SERVİSİ*

*Online kayıt ile www.bosch-professional.com/tr/tr/servis/garanti/

Elektrikli el aletleri için 3 yıl garanti: Tüm profesyonel elektrikli el aletleri ve ölçüm cihazları için geçerlidir. Daha fazla bilgi için bkz. garanti koşulları
2 yıl Akü Premium Servis Hizmeti: Tüm profesyonel Bosch Lityum İyon aküler ve bunlara ait şarj cihazları için geçerlidir. Daha fazla bilgiyi katılım hüküm ve koşulları içinde bulabilirsiniz.

3 Yıllık El Aleti Garanti Uzatım ve 2 yıllık Akü Premium Servis Hizmeti için ön koşul
Garanti süresinin uzatılabilmesi için alet kaydının satın alma tarihinden sonraki ilk 4 hafta içerisinde siteden yapılması gerekmektedir. Garanti veya servis süresi satın alma tarihi ile başlar. İlgili garanti koşulları veya katılım hüküm ve koşulları içinde daha fazla bilgi bulabilirsiniz.

https://www.bosch-professional.com/tr/tr/servis/garanti/

İÇERİK

Segment	Sayfa
Bosch Ölçme Aletleri	
Açı ve Eğim Ölçerler	**178**
Lazerli Uzaklık Ölçerler	**179-180**
Çizgi Lazerler	**181-182**
Akülü Çizgi Lazerler	**183**
Nokta Lazerler	**184**
Rotasyon Lazerler	**185-186**
Optik Nivelman	**187**
Ölçme Tekerleri	**188**
Fayans Lazeri	**188**
Duvar Tarama Cihazları	**189**
Denetim Kameraları	**190**
Termal Kameralar	**191**
Sıcaklık Ölçerler	**192**
Test Cihazları	**195-196**
Nem Ölçerler	**197-198**
Bosch Hafif Hizmet	
Açı Ölçer	**200**
Lazerli Uzaklık Ölçerler	**201-202**
Çizgi Lazerler	**202-205**
Duvar Tarama Cihazları	**206**
Sıcaklık Ölçerler	**207**
Ahşap Nem Ölçer	**208**
Denetim Kamerası	**208**
Aksesuarlar	
Tripodlar	**210-211**
Ölçme Lataları	**211**
Alıcılar	**212-214**
Sabitleme Aparatları	**215-216**
Teleskop Çubuklar	**217**
Bataryalar	**218**
Lazer Gözlükleri	**219**
Atino Aparatları	**219**
Zamo Adaptörler	**220**

ÖLÇME ALETLERİ PROFESYONEL

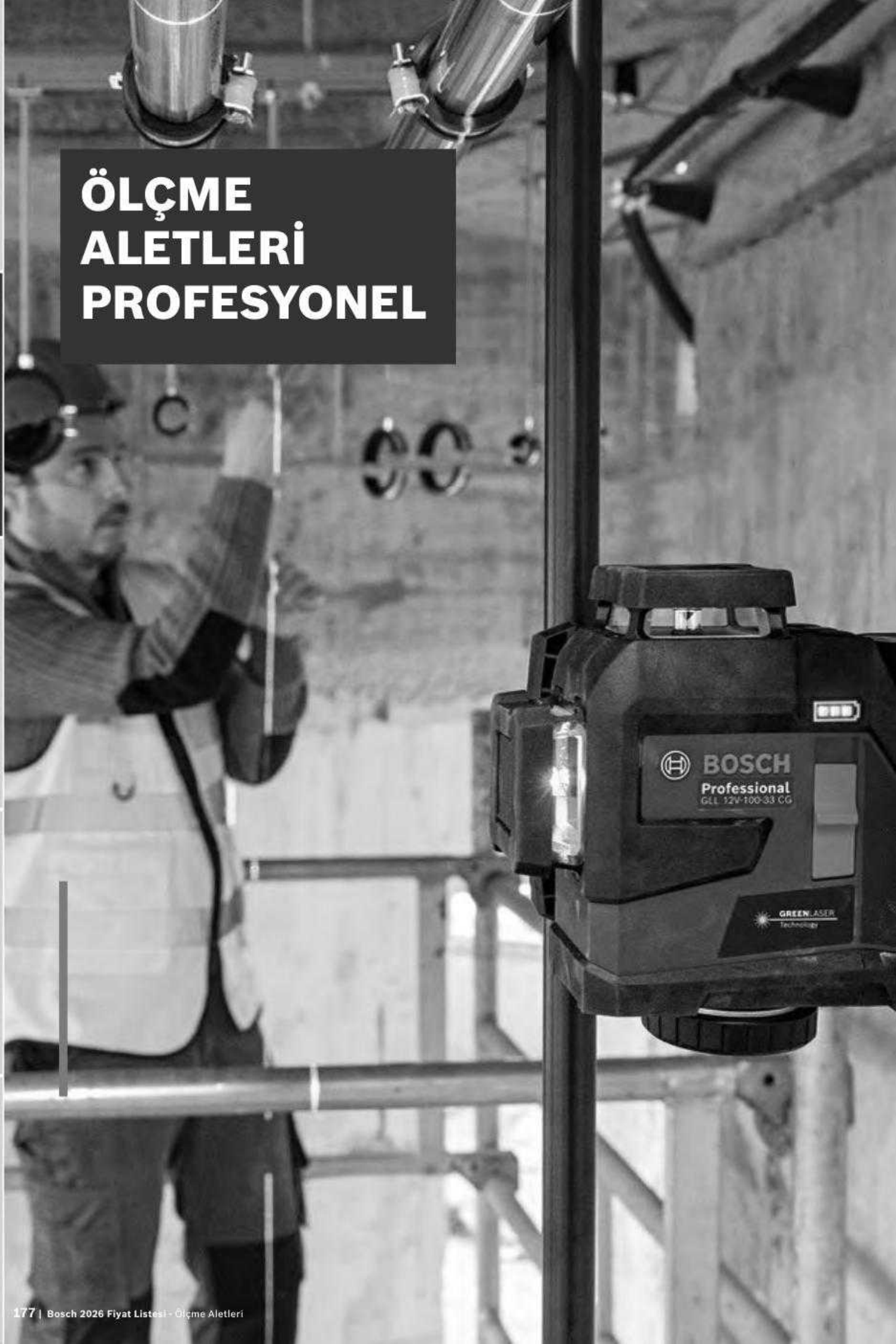

Açı ve Eğim Ölçer

GIM 120

Dijital Eğim Ölçer

Saklama çantası
Sipariş numarası
0 601 076 800
Teslimat Kapsamı:
Saklama çantası
4 x pil 1.5 V LR6 (AA)

218,00 €





Teknik Veri	
Uzunluk	120 cm
Ölçme alanı	0 – 360° (4 x 90°)
Elektronik ölçme hassaslığı 0°/90°	± 0,05°
Su terazileri ile ölçme hassaslığı	± 0,057° = ± 1 mm/m
Elektrik kaynağı, eğim ölçümü	1 x 9 V 6LR61
İşletim süresi, eğim ölçümü,yaklaşık	200 h
Ağırlığı, yak.	1,3 kg

GIM 60 L

Dijital Eğim Ölçer

Saklama çantası
Sipariş numarası
0 601 076 900
Teslimat Kapsamı:
Saklama çantası
4 x pil 1.5 V LR6 (AA)

242,00 €



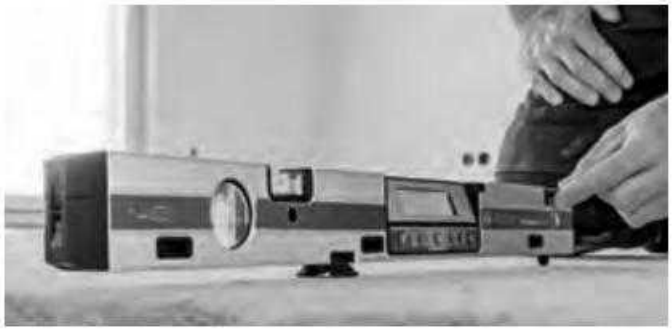

Teknik Veri	
Uzunluk	60 cm
Ölçme alanı	0 – 360° (4 x 90°)
Elektronik ölçme hassaslığı 0°/90°	±0,05°
Çalışma aralığı (lazer)	30 m
Elektrik kaynağı, eğim ölçümü	1 x 9 V-6LR61 + 2 x 1,5 V LR03
Lazer tipi	650 nm, < 1 mW
Ağırlığı, yak.	0,91 kg

GAM 220 MF

Dijital Açı Ölçer

Saklama çantası
Sipariş numarası
0 601 076 600
Teslimat Kapsamı:
Saklama çantası
Ayak Uzantısı
4 x pil 1.5 V LR6 (AA)

215,00 €







Teknik Veri	
Ölçme hassaslığı, açı	± 0,1°
Ölçme alanı	0 – 220°
Mafsallı kol uzunluğu	40 cm
Ölçme hassaslığı, su terazileri	±0,05°
Açı hesabının doğruluğu	± 0,1°
Akım beslemesi	4 x 1,5 V LR6 (AA)
Ağırlığı, yak.	1,2 kg

Lazerli Uzaklık Ölçer

GLM 25-23

Lazerli Uzaklık Ölçer



Karton kutuda
Sipariş numarası
0 601 072 W00
Teslimat Kapsamı:
2 x pil 1.5 V LR03 (AAA)

56,00 €





0.15–25m

Teknik Veri	
Lazer diyodu	635 nm, < 1 mW
Ölçme alanı	0,15 – 25,00 m
Lazer rengi	kırmızı
Ölçme süresi, tip.	0,5 sn
Lazer sınıfı	2
Ağırlığı, yak.	0,09 kg

GLM 40-31

Lazerli Uzaklık Ölçer



YENİ

Saklama çantası
Sipariş numarası
0 601 075 000
Teslimat Kapsamı:
Saklama Çantası
2 x pil 1,5 V LR6 (AA)

98,00 €





0.05–40m

Teknik Veri	
Lazer diyodu	635 nm, < 1 mW
Ölçme alanı	0,05 - 40,00 m
Lazer rengi	kırmızı
IP koruması	IP65
Ölçme süresi, tip.	0,5 s
Lazer sınıfı	2
Ağırlığı, yak.	0,1 kg

GLM 50-27 C

Lazerli Uzaklık Ölçer



Saklama çantası
Sipariş numarası
0 601 072 T00
Teslimat Kapsamı:
Saklama çantası
2 x pil 1.5 V LR6 (AA)
Taşıma kayışı

174,00 €





0.05–50m

Teknik Veri	
Lazer diyodu	635 nm, < 1 mW
Ölçme alanı	0,05 – 50,00 m
Lazer rengi	kırmızı
Veri aktarımı	Bluetooth™ 4.2 Low Energy
Ölçme süresi maks.	4 sn
Lazer sınıfı	2
Ağırlığı, yak.	0,2 kg

GLM 50-27 CG

Lazerli Uzaklık Ölçer

Saklama çantası
Sipariş numarası
0 601 072 U00
Teslimat Kapsamı:
Saklama çantası
Taşıma kayışı
2 x pil 1.5 V LR6 (AA)



205,00 €

Li-Ion batarya ile
Sipariş numarası
0 601 072 U01
Teslimat Kapsamı:
Saklama çantası
Taşıma kayışı
BA 3.7V 1.0Ah A
Batarya ve USB-C™ Kablo



Li-Ion Batarya DAHİL

226,00 €





0.05–50 m

Teknik Veri	
Veri aktarımı	Bluetooth™ 4.2 Low Energy
Ölçme süresi, tip.	< 0,5 s
Ölçüm birimleri	m/cm/mm/ft/inç/ft inç
Lazer rengi	yeşil
Ölçme alanı	0,05 – 50,00 m
Lazer sınıfı	2
Ağırlığı, yak.	0,2 kg

GLM 100-25 C

Lazerli Uzaklık Ölçer

Saklama çantası
Sipariş numarası
0 601 072 Y00
Teslimat Kapsamı:
Saklama çantası
3 x pil 1.5 V LR6 (AA)
Taşıma kayışı



278,00 €





0.08–100 m

Teknik Veri	
Veri aktarımı	Bluetooth™ 4.2 Low Energy
Ölçme süresi, tip.	< 0,5 s
Ölçüm birimleri	m/cm/mm/ft/inç/ft inç
Lazer rengi	kırmızı
Ölçme alanı	0,08 – 100,00 m
Lazer sınıfı	2
Ağırlığı, yak.	0,23 kg

GLM 150-27 C

Lazerli Uzaklık Ölçer

Saklama çantası
Sipariş numarası
0 601 072 Z00
Teslimat Kapsamı:
Mikro USB kablosu
Saklama çantası
Taşıma kayışı



357,00 €





0.08–150 m

Teknik Veri	
Veri aktarımı	Bluetooth™ 4.2 Low Energy
Ölçme süresi, tip.	< 0,5 s
Ölçüm birimleri	m/cm/mm/ft/inç/ft inç
Lazer rengi	kırmızı
Ölçme alanı	0,08 – 150,00 m
Lazer sınıfı	2
Ağırlığı, yak.	0,21 kg

Çizgi Lazer

GLL 12-22 G

Çizgi Lazer





Teknik Veri	
Lazer diyodu	500 – 540 nm, < 5 mW
Statif diş	1/4"
Lazer çizgisinin rengi	yeşil
Çalışma alanı	12 m
Yansıtma	2 çizgi
Lazer sınıfı	2
Ağırlığı, yak.	0,35 kg

Saklama çantası
Sipariş numarası
0 601 065 320
Teslimat Kapsamı:
2 x pil 1.5 V LR6 (AA)
Saklama çantası



89,00 €



GLL 2-20 G

Çizgi Lazer

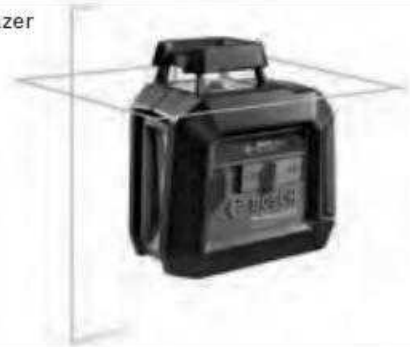



Teknik Veri	
Lazer diyodu	500 – 540 nm, < 10 mW
Statif diş	1/4"
Lazer çizgisinin rengi	yeşil
Çalışma alanı	20 m
Nivelman hassaslığı	± 0,4 mm/m *(* artı kullanıma bağlı sapma)
Lazer sınıfı	2
Ağırlığı, yak.	0,62 kg

Saklama çantası
Sipariş numarası
0 601 065 000
Teslimat Kapsamı:
Universal tutucu LB 10 &
Tavan Klipsi DK 10 Professional
Saklama çantası
4 x pil 1.5 V LR6 (AA)
Lazer hedef tahtası



229,00 €



GLL 20-22 G

Çizgi Lazer







Teknik Veri	
Lazer diyodu	500 – 540 nm, < 10 mW
Statif diş	1/4"
Lazer çizgisinin rengi	yeşil
Çalışma alanı	20 m
Yansıtma	2 çizgi
Lazer sınıfı	2
Ağırlığı, yak.	0,56 kg

Saklama çantası
Sipariş numarası
0 601 065 600
Teslimat Kapsamı:
Universal tutucu LB 10 Professional
Saklama çantası
Lazer hedef tahtası
4 x pil 1.5 V LR6 (AA)
Alkalin akü adaptörü



197,00 €

4 x pil (AA), tripod ile
Sipariş numarası
0 601 065 601
Teslimat Kapsamı:
Universal tutucu LB 10 Professional
Saklama çantası
Lazer hedef tahtası
4 x pil 1.5 V LR6 (AA)
Alkalin akü adaptörü
Tripod BT 150 Professional



240,00 €

Universal tutucu LB 10 ile
Sipariş numarası
0 601 065 602
Teslimat Kapsamı:
Universal tutucu LB 10 Professional
Saklama çantası
Lazer hedef tahtası
Takım çantası
BA 3.7V 3.0Ah XL Batarya ve USB-C™ Kablo



274,00 €

Li-Ion Batarya DAHİL

GCL 2-50 G

Çizgi Lazer&Nokta Lazer

Saklama çantası
Sipariş numarası
0 601 066 M00
Teslimat Kapsamı:
Döner tutucu RM 10 Professional
Saklama çantası
4 x pil 1.5 V LR6 (AA)
Lazer hedef tahtası



263,00 €

Taşıma çantasında
Sipariş numarası
0 601 066 M02
Teslimat Kapsamı:
Döner tutucu
RM 10 Professional
Saklama çantası
4 x pil 1.5 V LR6 (AA)
Lazer hedef tahtası
Tavan Klipsi DK 10 Professional
Takım çantası



325,00 €





4 x AA

Teknik Veri	
Akım beslemesi	4 x 1.5 V LR6 (AA)
Nivelman hassaslığı	± 0,3 mm/m* (*artı kullanıma bağlı sapma)
Lazer noktalarının çalışma aralığı, maks	10 m
Lazer rengi	yeşil
Çalışma alanı	50m (LR7 alıcı ile), Alıcısız 15m
Statif diş	1/4"
Ağırlığı, yak.	0,58 kg

GLL 3-80

Çizgi Lazer

Takım çantası
Sipariş numarası
0 601 063 S00
Teslimat Kapsamı:
Takım çantası
Saklama çantası
4 x pil 1.5 V LR6 (AA)
Lazer hedef tahtası



440,00 €



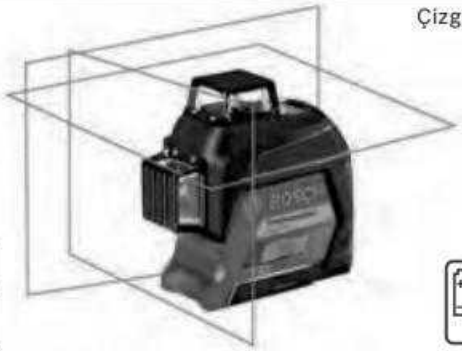

4 x AA

Teknik Veri	
Lazer diyodu	630 - 650 nm, < 10mW
Statif diş	1/4", 5/8"
Lazer çizgisinin rengi	kırmızı
Çalışma alanı	120m (LR6 / LR7 alıcı ile), Alıcısız 60m
Yansıtma	3 x 360° çizgi
Lazer sınıfı	2
Ağırlığı, yak.	0,82 kg

GLL 80-33 G

Çizgi Lazeri

Saklama çantası
Sipariş numarası
0 601 065 500
Teslimat Kapsamı:
Universal tutucu LB 10 Professional
Saklama çantası
Lazer hedef tahtası
4 x pil 1.5 V LR6 (AA)
Alkalin akü adaptörü



523,00 €

Takım çantası
Sipariş numarası
0 601 065 501
Teslimat Kapsamı:
Universal tutucu LB 10
Saklama çantası
Lazer hedef tahtası
Takım çantası
BA 3.7V 3.0Ah XL Batarya ve USB-C™ Kablo
Tavan klipsi DK 20 Professional

Li-Ion Batarya DAHİL



615,00 €



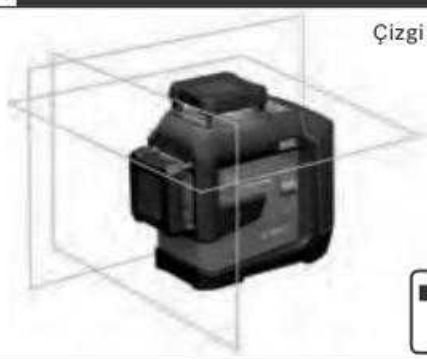

80 m

Teknik Veri	
Akü gerilimi	3.7 V
Lazer diyodu	500 – 540 nm, < 10 mW
Lazer çizgisinin rengi	yeşil
Çalışma alanı	80m(LR7 alıcı ile), Alıcısız 30m
Statif diş	1/4", 5/8"
Akım beslemesi	4 x 1.5 V LR6 (AA), 3,7 V Lityum İyon akü (3000 mAh)
Ağırlığı, yak.	0,93 kg

Akülü Çizgi Lazer

GCL 12V-50-22 CG

Akülü Çizgi Lazer



YENİ



Saklama çantası
Sipariş numarası
0 601 066 S00
Teslimat Kapsamı:
RM 20
AA1 (Pil Adaptörü)
4 x 1.5 V LR6 (AA)
Saklama çantası
Hedef Tahtası



436,00 €

L-Boxx 136
Sipariş numarası
0 601 066 S02
Teslimat Kapsamı:
RM 20
GBA 12V 2.0Ah
GAL 12V-40
L-Boxx 136
Saklama çantası
Hedef Tahtası



515,00 €



Teknik Veri	
Lazer çizgisinin rengi	**yeşil**
Güç kaynağı	**12 V Li-Ion pil, 4 x 1.5 V LR6 (AA)**
Doğruluk	**± 0,3 mm/m (kullanıma bağlı sapma dahil)**
Lazer noktalarının çalışma aralığı, maks	**10 m (üst), 10 m (alt)**
Çalışma alanı	**50m(LR7 alıcı ile), Alıcısız 25m**
Tripod dişi	**1/4"**
Ağırlığı, yak.	**0,59 kg**

GCL 12V-50-22 CG + BT150

Akülü Çizgi Lazer



YENİ



Saklama çantası
Sipariş numarası
0 601 066 S01
Teslimat Kapsamı:
RM 20
AA1 Pil Adaptörü
4 x 1.5 V LR6 (AA)
Saklama çantası
Hedef Tahtası
BT 150



479,00 €



Teknik Veri	
Lazer çizgisinin rengi	**yeşil**
Güç kaynağı	**12 V Li-Ion pil, 4 x 1.5 V LR6 (AA)**
Doğruluk	**± 0,3 mm/m (kullanıma bağlı sapma dahil)**
Lazer noktalarının çalışma aralığı, maks	**10 m (üst), 10 m (alt)**
Çalışma alanı	**50m(LR7 alıcı ile), Alıcısız 25m**
Tripod dişi	**1/4"**
Ağırlığı, yak.	**0,59 kg**

GLL 12V-100-33 CG

Akülü Çizgi Lazer



YENİ



Saklama çantası
Sipariş numarası
0 601 065 400
Teslimat Kapsamı:
LB 10 (L-Braketi)
AA1 Pil Adaptörü
4 x 1.5 V LR6 (AA)
Saklama çantası
Hedef Tahtası



656,00 €

L-Boxx 136
Sipariş numarası
0 601 065 401
Teslimat Kapsamı:
LB 10 (L-Braketi)
DK 20 (Tavan Klipsi)
GBA 12V 2.0Ah
GAL 12V-40
L-Boxx 136
Saklama çantası
Hedef Tahtası



761,00 €



Teknik Veri	
Çalışma alanı	**100m(LR7 alıcı ile), Alıcısız 30m**
Tesviye doğruluğu	**± 0,3 mm/m**
Koruma Derecesi	**IP 65**
Güç kaynağı	**12 V Li-Ion / 4 x 1.5 V LR6 (AA)**
Tripod montajı	**1/4", 5/8"**
Ağırlık	**0,96 kg**

Bu sayfadaki tüm modeller 12V akü ile uyumlu olup, yalnızca teslimat kapsamında GBA 12V bulunan modellerde akü gönderimi yapılmaktadır.

GPL 3 G

Nokta Lazer

Saklama çantası
Sipariş numarası
0 601 066 N00
Teslimat Kapsamı:
2 x pil 1.5 V LR6 (AA)
Saklama çantası

218,00 €







Teknik Veri	
Lazer diyodu	< 1 mW, 500 – 540 nm
Statif diş	1/4"
Yansıtma	3 nokta
Çalışma alanı	30 m
Lazer sınıfı	2
Akım beslemesi	2 x 1.5 V LR6 (AA)
Ağırlığı, yak.	0,35 kg

GPL 5 G

Nokta Lazer

Saklama çantası
Sipariş numarası
0 601 066 P00
Teslimat Kapsamı:
2 x pil 1.5 V LR6 (AA)
Saklama çantası

260,00 €







Teknik Veri	
Lazer diyodu	< 1 mW, 500 – 540 nm
Statif diş	1/4"
Yansıtma	5 nokta
Çalışma alanı	30 m
Lazer sınıfı	2
Akım beslemesi	2 x 1.5 V LR6 (AA)
Ağırlığı, yak.	0,35 kg



Rotasyon Lazeri

GRL 300 HV

Rotasyon Lazeri



Teknik Veri	
Lazer diyodu	635 nm, < 5 mW
Statif diş	5/8"
Lazer çizgisinin rengi	kırmızı
Alıcı ile çalışma aralığı	300 m (Çap)
Akım beslemesi	2 x 1.5 V LR20 (D)
Rotasyon hızı	150, 300, 600 dev/dak
Ağırlığı, yak.	1,8 kg

Taşıma çantasında

Sipariş numarası

0 601 061 501



Teslimat Kapsamı:
Tutucu,
aksesuar olarak dameycut
Akü bölmesi, Takım çantası
Üniversal tutucu WM 4
1 x (blok) pil 9 V (6LR61)
2 x 1.5 V LR20 pil (D)
Uzaktan kumanda RC1
Lazer gözlüğü, kırmızı, BL-GLASS
1 x pil 1.5 V LR6 (AA)
Lazer alıcı LR 1
Lazer hedef tahtası (kırmızı)
BT 170 HD Tripod

987,00 €

Şarj edilebilir piller ile

Sipariş numarası

0 601 061 505



Teslimat Kapsamı:
LR 1 Lazer Alıcısı
VARTA şarj cihazı
2 x 1.2V HR20 (D)
VARTA şarj edilebilir pil
1 x 9V 7HR9V VARTA
şarj edilebilir pil
L-Boxx 238
BT 170 HD Tripod

1.029,00 €



GRL 300 HVG

Rotasyon Lazeri



max. 100 m

Teknik Veri	
Lazer diyodu	532 nm, < 5 mW
Statif diş	5/8"
Lazer çizgisinin rengi	yeşil
Alıcı ile çalışma aralığı	300 m (Çap)
Akım beslemesi	2 x 1.5 V LR20 (D)
Rotasyon hızı	150, 300, 600 dev/dak
Ağırlığı, yak.	1,8 kg

Taşıma çantasında

Sipariş numarası

0 601 061 701



Teslimat Kapsamı:
Akü bölmesi
Üniversal tutucu WM 4
Lazer alıcı LR 1G
Lazer gözlüğü (yeşil)
1 x (blok) pil 9 V (6LR61)
2 x 1.5 V LR20 pil (D)
Takım çantası
Uzaktan kumanda RC1
Lazer hedef tahtası (mavi)
Tutucu
1 x pil 1.5 V LR6 (AA)
BT 170 HD Tripod

1.165,00 €

Şarj edilebilir piller ile

Sipariş numarası

0 601 061 704



Teslimat Kapsamı:
LR 1 G Lazer Alıcısı
VARTA şarj cihazı
2 x 1.2V HR20 (D) VARTA
şarj edilebilir pil
1 x 9V 7HR9V VARTA şarj
edilebilir pil
L-Boxx 238
BT 170 HD Tripod

1.207,00 €



GRL 400 H

Rotasyon Lazeri



Teknik Veri	
Lazer diyodu	635 nm, < 1 mW
Statif diş	5/8"-11
Lazer çizgisinin rengi	kırmızı
Alıcı ile çalışma aralığı	20 m (Çap)
Akım beslemesi	2 x 1.5 V LR20 (D)
Rotasyon hızı	600 dev/dak
Ağırlığı, yak.	2 kg

Taşıma çantasında

Sipariş numarası

0 601 061 800



Teslimat Kapsamı:
Akü grubu
2 x 1.5 V LR20 pil (D)
Takım çantası
1 x (blok) pil 9 V
(6LR61)
Tutucu
Lazer alıcı LR 1
BT 170 HD Tripod

913,00 €

Şarj edilebilir piller ile

Sipariş numarası

0 601 061 806



Teslimat Kapsamı:
LR 1 Lazer Alıcısı
VARTA şarj cihazı
2 x 1.2V HR20 (D) VARTA
şarj edilebilir pil
1 x 9V 7HR9V VARTA şarj
edilebilir pil
L-Boxx 238
BT 170 HD Tripod

955,00 €



GRL 600 CHV

Rotasyon Lazeri

1 x 4.0 Ah ProCORE18V Lityum iyon akü ile

Sipariş numarası

0 601 061 F00

Teslimat Kapsamı:
Lazer alıcı LR 60 Professional
Takım çantası
Hızlı şarj cihazı GAL 18V-40
Duvar tutucu WM 6, RB 60
4 x 1.5 V LR20 pil (D)
Akü adaptörü BA 1
1 x akü ProCORE18V 4.0Ah
Lazer gözlüğü, kırmızı, BL-GLASS
Uzaktan kumanda RC 6
4 x pil 1.5 V LR6 (AA)
Lazer hedef tahtası
BT 170 HD Tripod



2.100,00 €









Teknik Veri	
Lazer diyodu	630 – 650 nm, < 1mW
Statif diş	2 x 5/8"
Yansıtma	1 x 360° çizgi
Rotasyon hızı	150/300/600 dev/dak
Çalışma süresi, maks.	60 sa, 70 s
Akım beslemesi	18 V Lityum iyon akü, 4 x D-akü
4,0 Ah akü ile ağırlık	4,3 kg

GRL 650 CHVG

Rotasyon Lazeri

1 x 4.0 Ah ProCORE18V Lityum iyon akü ile

Sipariş numarası

0 601 061 V00

Teslimat Kapsamı:
Takım çantası
Hızlı şarj cihazı GAL 18V-40
Duvar tutucu WM 6
Lazer gözlüğü (yeşil)
RB 60
Lazer alıcısı LR 65 G
4 x 1.5 V LR20 pil (D)
Akü adaptörü BA 1
1 x akü ProCORE18V 4.0Ah
Uzaktan kumanda RC 6
4 x pil 1.5 V LR6 (AA)
Lazer hedef tahtası
BT 170 HD Tripod



2.335,00 €









Teknik Veri	
Lazer diyodu	< 1 mW, 500 – 540 nm
Statif diş	2 x 5/8"
Yansıtma	1 x 360° çizgi
Rotasyon hızı	150/300/600 dev/dak
Çalışma süresi, maks.	50 sa, 60 sa
Akım beslemesi	18 V Lityum iyon akü, 4 x D-akü
4,0 Ah akü ile ağırlık	4,3 kg



Optik Nivelman

GOL 20 D

Optik Nivelman



Aksesuar seti ile taşıma çantasında

Sipariş numarası

0 601 068 402

Teslimat Kapsamı:
Şakül
Ayar mili
Taşıma çantası
Mercek koruması
Tripod BT 160 Professional
Ölçüm latası GR 500 Professional



315,00 €



Teknik Veri	
Ölçü birimi	360 derece
Büyültme	20 x
Nivelman hassaslığı	30 m'de ± 3,0 mm
Toza ve püskürtme suyuna karşı koruma	IP 54
Çalışma alanı	60 m
Çalışma aralığı, değer	60 m
Ağırlığı, yak.	1,5 kg

GOL 26 D

Optik Nivelman



Aksesuar seti ile taşıma çantasında

Sipariş numarası

0 601 068 002

Teslimat Kapsamı:
Şakül
Ayar mili
Taşıma çantası
Mercek koruması
Tripod BT 160 Professional
Ölçüm latası GR 500 Professional



352,00 €



Teknik Veri	
Ölçü birimi	360 derece
Büyültme	26 x
Nivelman hassaslığı	30 m'de ± 1,6 mm
Toza ve püskürtme suyuna karşı koruma	IP 54
Çalışma alanı	100 m
Çalışma aralığı, değer	100 m
Ağırlığı, yak.	1,5 kg

GOL 32 D

Optik Nivelman



Aksesuar seti ile taşıma çantasında

Sipariş numarası

0 601 068 502

Teslimat Kapsamı:
Şakül
Ayar mili
Taşıma çantası
Mercek koruması
Tripod BT 160 Professional
Ölçüm latası GR 500 Professional



390,00 €



Teknik Veri	
Ölçü birimi	360 derece
Büyültme	32 x
Nivelman hassaslığı	30 m'de ± 1 mm
Toza ve püskürtme suyuna karşı koruma	IP 54
Çalışma alanı	120 m
Çalışma aralığı, değer	120 m
Ağırlığı, yak.	1,5 kg

Ölçme Tekeri

GWM 32

Ölçme Tekeri

Koruma çantasında
Sipariş numarası
0 601 074 000
Teslimat Kapsamı:
Koruma Çantası

89,00 €







Teknik Veri	
Ölçme hassaslığı:	**±1 dm/100 m**
Çember çapı (çevre)	**318,5 mm (1 m)**
Maksimum ölçüm değeri	**9999.9 m**
Tutamak	**Teleskopik sap**
Malzeme	**Alüminyum**
Ağırlık	**1,4 kg**

GWM 40

Ölçme Tekeri

Koruma çantasında
Sipariş numarası
0 601 074 100
Teslimat Kapsamı:
Koruma Çantası

191,00 €







Teknik Veri	
Ölçme hassaslığı:	**± 5 cm/100 m**
Çember çapı (çevre)	**389,1 mm (1,22 m)**
Maksimum ölçüm değeri	**9999.9 m**
Tutamak	**Katlanabilir**
Malzeme	**Çelik**
Ağırlık	**3,3 kg**

Fayans Lazeri

GTL 3

Fayans Lazeri

Saklama çantası
Sipariş numarası
0 601 015 200
Teslimat Kapsamı:
Ayarlama diski
Lazer hedef tahtası
Saklama çantası
4 x 1.5 V pil

207,00 €







Teknik Veri	
Lazer diyodu	**630 – 650 nm**
Lazer sınıfı	**2**
Çalışma aralığı	**20 m**
Açısal doğruluk (0 – 90° açı arasında)	**±0,2 mm/m* (*kullanıma bağlı sapma dahil)**
Güç kaynağı	**4 x 1.5 V LR6 (AA)**
Çalışma süresi (maks.)	**2 hatlı modda 18 saat, 3 hatlı modda 12saat**
Ağırlığı, yak.	**0,44 kg**

Duvar Tarama Cihazı

GMS 120-27

Duvar Tarama Cihazı







Teknik Veri	
Maks. tarama derinliği	120 mm
Toza ve püskürtme suyuna karşı koruma	IP 54
Algılama derinliği, manyetik metal, maks.	100 mm
Algılama derinliği, manyetik olmayan metal, maks.	120 mm
Algılama derinliği, akım ileten kablolar, maks.	50 mm
İlave fonksiyon	İşaretleme deliği
Ağırlığı, yak.	0,29 kg

Saklama çantası
Sipariş numarası
0 601 081 700
Teslimat Kapsamı:
2 x pil 1.5 V LR6 (AA)
Saklama çantası



150,00 €



D-TECT 120

Duvar Tarama Cihazı







Teknik Veri	
Akü gerilimi	12V
Maks. tarama derinliği	120 mm
Algılama derinliği, manyetik metal, maks.	120 mm
Görüntülemeler	Nokta görünümü
Duvar türleri	Beton, Alçı Duvar, Universal
Malzeme tanımlama	Elektrik taşıyan kablo
Ağırlığı, yak.	0,5 kg

Saklama çantası
Sipariş numarası
0 601 081 303
Teslimat Kapsamı:
AA1 alkali pil adaptörü
Saklama çantası
4 x pil 1.5 V LR6 (AA)



259,00 €



D-TECT 200 C

Duvar Tarama Cihazı







Teknik Veri	
Akü gerilimi	12V
Maks. tarama derinliği	200 mm
Toza ve püskürtme suyuna karşı koruma	IP 5X
Hassasiyet	± 5 mm* (*artı kullanıma bağlı sapma)
Dokümantasyon yöntemi	USB-C, SD-kartı
İlave fonksiyon	Sızıntı tespiti, mesafe ölçümü
Ağırlığı, yak.	0,7 kg

Saklama çantasında
Sipariş numarası
0 601 081 600
Teslimat Kapsamı:
Taşıma kemeri
USB-C™ Kablo
Saklama çantası
4 x pil 1.5 V LR6 (AA)
Akü adaptörü



782,00 €

1 x 2.0 Ah akü ile
Sipariş numarası
0 601 081 601
Teslimat Kapsamı:
L-BOXX 136
Hızlı şarj cihazı GAL 12V-40 Professional
1 x akü GBA 12V 2.0Ah
Taşıma kemeri
USB-C™ Kablo



868,00 €



Denetim Kamerası

GIC 12V-4-23 C

Denetim Kamerası

Karton kutuda

Sipariş numarası

0 601 241 500

Teslimat Kapsamı:
GIC için kamera kablosu, 8,3 mm çap, 1,5 m uzunluk
USB-C™ Kablo
AA1 alkali pil adaptörü
M00 C1B
4 x pil 1.5 V LR6 (AA)
Kanca, mıknatıs, ayna



272,00 €





Teknik Veri	
Ekran büyüklüğü	4,3 "
Ekran çözünürlüğü	800 x 480 px
Kamera başının çapı	8,3 mm
Kamera kablosunun uzunluğu.	150 cm
Görüş alanı (FOV)	75 °
Odak mesafesi	30 - 80 mm
Ağırlığı, yak.	0,7 kg

GIC 12V-5-27 C

Denetim Kamerası

Karton kutuda

Sipariş numarası

0 601 241 400

Teslimat Kapsamı:
Mikro SD kart, 32 GB
GIC için kamera kablosu, 8,3 mm çap, 1,5 m uzunluk
A02 R6M
USB-C™ Kablo
Kanca, mıknatıs, ayna
Akü adaptörü 4 x pil 1.5 V LR6 (AA)



374,00 €

1x2.0 Ah akü ile

Sipariş numarası

0 601 241 401

Teslimat Kapsamı:
Mikro SD kart, 32 GB
GIC için kamera kablosu, 8,3 mm çap, 1,5 m uzunluk
R6M
USB-C™ Kablo
Kanca, mıknatıs, ayna
L-BOXX 136,
Hızlı şarj cihazı GAL 12V-40
1 x akü GBA 12V 2.0Ah



459,00 €





Teknik Veri	
Ekran büyüklüğü	5 "
Ekran çözünürlüğü	1280 x 720 px
Kamera başının çapı	8,3 mm
Kamera kablosunun uzunluğu.	150 cm
Görüş alanı (FOV)	75 °
Odak mesafesi	30 - 80 mm
Ağırlığı, yak.	0,7 kg

GIC 12V-4/5 Kamera kablosu 8.3mm / 1,5m

Denetim Kamerası Kablosu



Sipariş numarası

1 600 A02 R6M

99,00 €

Teknik Veri	
Görüş alanı	75°
Kamera çözünürlüğü, piksel	1280 x 720 piksel

GIC 12V-4/5 Kamera kablosu 8.3mm / 3,5m

Denetim Kamerası Kablosu



Sipariş numarası

1 600 A02 R6P

109,00 €

Teknik Veri	
Görüş alanı	75°
Kamera çözünürlüğü, piksel	1280 x 720 piksel

GIC 12V-4/5 Kamera kablosu Çift kamera / 1,5m kablo

Denetim Kamerası Kablosu



Sipariş numarası

1 600 A02 Z61

159,00 €

Teknik Veri	
Odak mesafesi	Ön kamera: 30-80 mm, yan kamera: 20mm-50m
Kamera çözünürlüğü, piksel	Ön kamera: 1280x720 piksel, yan kamera1280*712 p

GIC 12V-4/5 Kamera kablosu 3,9mm / 1,5m

Denetim Kamerası Kablosu



Sipariş numarası

1 600 A02 Z63

159,00 €

Teknik Veri	
Odak mesafesi	30-80 mm
Kamera çözünürlüğü, piksel	1280 x 720 piksel

Termal Kameralar

GTC 12V-450-13

Termal Kamera



YENİ

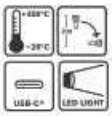



Teknik Veri	
Akü gerilimi	12V
Veri aktarımı	USB-C®
Ölçme alanı	-20 °C ile +450 °C arasında
Termik hassasiyet (NETD)	<=50 mK
Çözünürlük	0,1 °C
Büyük IR sensörü	256 Piksel x 192 Piksel
Ölçüm noktaları sayısı	49.152
IP koruması	IP54

L-BOXX 136
Sipariş numarası
0 601 083 900
Teslimat Kapsamı:
L-BOXX 136, 1 x saklama çantası
USB-C® Kablosu,
L-BOXX eklentisi, alet
Hızlı şarj cihazı GAL 12V-40
1 x akü GBA 12V 2.0Ah
787,00 €



Karton Kutuda
Sipariş numarası
0 601 083 901
Teslimat Kapsamı:
1 x saklama çantası
USB-C® Kablosu
AA1 alkali pil adaptörü
4 x pil 1,5 V LR6 (AA)
705,00 €





GTC 400 C

Termal Kamera







Teknik Veri	
Akü gerilimi	12V
Veri aktarımı	mikro USB, Wi-Fi
Ölçme alanı	-10 °C ile +400 °C arasında
Termik hassasiyet (NETD)	<50 mK
Çözünürlük	0,1 °C
Ölçüm noktaları sayısı	19.200
Ağırlık	0,54 kg

1 x 2.0 Ah akü ile
Sipariş numarası
0 601 083 101
Teslimat Kapsamı:
L-BOXX 136
Taşıma kemeri
Mikro USB kablosu
L-BOXX eklentisi, alet
Hızlı şarj cihazı GAL 12V-40
1 x akü GBA 12V 2.0Ah
1.250,00 €





GTC 600 C

Termal Kamera







Teknik Veri	
Akü gerilimi	12V
Veri aktarımı	Wi-Fi, USB-C®
Ölçme alanı	-20 °C ile +600 °C arasında
Çözünürlük	0,1 °C
Büyük IR sensörü	256x192 px
Ölçüm noktaları sayısı	49.152
Ağırlık	0,6 kg

1 x 2.0 Ah akü ile
Sipariş numarası
0 601 083 500
Teslimat Kapsamı:
L-BOXX 136
L-BOXX eklentisi aksesuarlar için
L-BOXX eklentisi, alet
USB-C™ Kablo
Hızlı şarj cihazı GAL 12V-40
1 x akü GBA 12V 2.0Ah
1.816,00 €





GIS12V-700-14

Sıcaklık Ölçer

Karton kutuda
Sipariş numarası
0 601 083 A00
Teslimat Kapsamı:
4 x pil 1,5 V LR6 (AA)
AA 1 Pil Adaptörü
Taşıma kemeri

219,00 €



YENİ





Teknik Veri	
Akü gerilimi	12V
Optik (Ölçüm mesafesi:Ölçüm noktası oranı)	20:1
Ölçme alanı	-30 ile +700 °C arasında
Lazer sayısı	1
Sıcaklık Probu Arayüzü	Hayır
IP koruması	IP54
Ekran boyutu	2,4"
Dayanıklılık	2m

*Haziran itibariyle stoklarımızda olacaktır.

GIS12V-800-16

Sıcaklık Ölçer

L-BOXX 136
Sipariş numarası
0 601 083 B01
Teslimat Kapsamı:
L-BOXX 136
Saklama Çantası
Taşıma kemeri
K Tipi Yüzey Sıcaklık Probu
1 x akü GBA 12V 2.0 Ah
Şarj cihazı GAL 12V-40

399,00 €



YENİ





Teknik Veri	
Akü gerilimi	12V
Optik Ölçüm mesafesi (Ölçüm noktası oranı)	20:1
Ölçme alanı	-40 ile +800 °C arasında
Lazer sayısı	2
Sıcaklık Probu Arayüzü	Evet
IP koruması	IP54
Ekran boyutu	2,4"
Dayanıklılık	2m

*Haziran itibariyle stoklarımızda olacaktır.

GIS 1000 C

Sıcaklık Ölçer

Karton kutuda
Sipariş numarası
0 601 083 300
Teslimat Kapsamı:
Hızlı çalıştırma kartı
Mikro USB kablosu
AA1 alkali pil adaptörü
4 x pil 1.5 V LR6 (AA)
L-BOXX eklentisi, alet

439,00 €







Teknik Veri	
Akü gerilimi	12V
Veri aktarımı	mikro USB, Bluetooth™ Smart
Ölçme alanı	-40 °C ... +1000 °C
Optik (Ölçüm mesafesi:Ölçüm noktası oranı)	50:1
Çözünürlük	0,1 °C
Çalışma alanı	0,1 – 5 m
Ağırlık	0,56 kg

BOSCH



BOSCH PROFESSIONAL

ELEKTRİK TEST CİHAZLARI


BOSCH PROFESSIONAL
NEM ÖLÇERLER

Test Cihazları

GVD 1000-17

Temassız Voltaj Test Cihazı

YENİ



CAT IV 1000 V SAFETY CATEGORY



Teknik Veri	
AC gerilimi	1.000V
IP koruması	IP67
Güvenlik sınıfı	CAT IV 1000 V
Ekran tipi	LED
Temassız voltaj (NCV)	evet
El feneri ışığı	evet
Sesli geribildirim	evet
Titreşimli geribildirim	evet

2 x pil ile
Sipariş numarası
0 601 077 000
Teslimat Kapsamı:
2 x pil 1,5 V LR03 (AAA)



55,00 €



GVT 1000-15

Voltaj Test Cihazı

YENİ



IP 65



Teknik Veri	
AC gerilimi	1.000 V
DC gerilimi	1.000 V
IP koruması	IP65
Güvenlik sınıfı	CAT IV 600 V / CAT III 1000 V
Ekran tipi	LED
El feneri ışığı	evet
Sesli geribildirim	evet

Saklama çantası
Sipariş numarası
0 601 077 800
Teslimat Kapsamı:
Saklama Çantası
2 x pil 1,5 V LR03 (AAA)

99,00 €





GDM 600-15

Dijital Multimetre

YENİ



TRUE RMS



Teknik Veri	
AC gerilimi	600 V
AC akımı	10 A
DC gerilimi	600 V
DC akımı	10 A
Direnç	40 MΩ
Kapasitif	1000 µF
Frekans için ölçüm aralığı	50 kHz ACV / 2 kHz ACA
IP Koruması	IP65
True RMS	evet
Güvenlik sınıfı	600 V
Ekran Tipi	LCD Inverted

Saklama çantası
Sipariş numarası
0 601 077 300
Teslimat Kapsamı:
Saklama Çantası,
MS 90 Professional
Ölçüm probu,
2 x pil 1,5 V LR6 (AA))

186,00 €





GFM 1000-15

Çatal Tip Ampermetre

Saklama çantası
Sipariş numarası
0 601 077 400
Teslimat Kapsamı:
Saklama Çantası
MS 90 Professional
2 x pil 1,5 V LR6 (AA)
223,00 €





YENİ



TRUE RMS

Teknik Veri	
AC gerilimi	1.000 V
AC akımı	200 A
DC gerilimi	1.000 V
Direnç	60 MΩ
Frekans için ölçüm aralığı	10 Hz to 50 kHz
IP koruması	IP54
True RMS	evet
Güvenlik sınıfı	CAT IV 600 V / CAT III 1000 V
Ekran tipi	LCD Inverted

GMC 600-15

Pens Ampermetre

Saklama çantası
Sipariş numarası
0 601 077 600
Teslimat Kapsamı:
Saklama Çantası
MS 90 Professional
2 x pil 1,5 V LR6 (AA)
186,00 €





YENİ



TRUE RMS

Teknik Veri	
AC gerilimi	600 V
AC akımı	600 A
DC gerilimi	600 V
Direnç	40 MΩ
IP Koruması	IP54
True RMS	evet
Güvenlik sınıfı	CAT III 600 V / CAT IV 300 V
Ekran tipi	LCD Inverted

MS 90

Ölçüm Probu

YENİ



Karton Kutuda
Sipariş numarası
1 600 A03 8D2
Teslimat Kapsamı:
MS 90 Professional

28,00 €

MH 1

Mıknatıslı Tutucu

YENİ



Karton Kutuda
Sipariş numarası
1 600 A03 8CY
Uyumlu Ürünler:
GDM 600-15 (0601077300)
GFM 1000-15 (0601077400)
GMC 600-15 (0601077600)

28,00 €

Nem Ölçerler

GDH 1-17

Termo-higrometre



YENİ





Teknik Veri	
Çalışma sıcaklığı	-20 °C – +50 °C
Nem ölçüm aralığı	%5 – %95 bağıl nem (RH)
Nem ölçüm doğruluğu	±2,5 % bağıl nem (%5 – %90 RH)
Sıcaklık ölçüm aralığı	-20 °C – +50 °C
Sıcaklık ölçüm doğruluğu	±0,4 °C (0 °C – +50 °C aralığında)
Ekran tipi	TFT LCD
Ekran boyutu	2,0"
Ekran çözünürlüğü	240 x 320 piksel

Saklama çantası
Sipariş numarası
0 601 078 400
Teslimat Kapsamı:
Saklama Çantası
2 x pil 1,5 V LR6 (AA)

176,00 €





GMP 1-13

Pinli Nem Ölçer



YENİ





Teknik Veri	
Çalışma sıcaklığı	-20 °C – +50 °C
Nem ölçüm probu doğruluğu	±1 %
Ekran tipi	TFT LCD
Ekran boyutu	2,0"
Ekran çözünürlüğü	240 x 320 piksel

Saklama çantası
Sipariş numarası
0 601 078 000
Teslimat Kapsamı:
Saklama Çantası
2 x pil 1,5 V LR6 (AA)

141,00 €







GMP 2-15

Higro-Pin Nem Ölçer

Saklama çantası
Sipariş numarası
0 601 078 100
Teslimat Kapsamı:
Saklama Çantası
2 x pil 1,5 V LR6 (AA)

153,00 €





YENİ





DUAL POWER

Teknik Veri	
Çalışma sıcaklığı	-20 °C – +50 °C
Nem ölçüm probu doğruluğu	±1 %
Nem ölçüm aralığı	%5 – %95 bağıl nem (RH)
Nem ölçüm doğruluğu	%5 – %90 RH ±3 % RH
Sıcaklık ölçüm aralığı	-20 °C – +50 °C
Sıcaklık ölçüm doğruluğu	±1 °C
Ekran tipi	TFT LCD
Ekran boyutu	2,0"
Ekran çözünürlüğü	240 x 320 piksel

GMM 1-15

Dijital Nem Ölçer

Saklama çantası
Sipariş numarası
0 601 078 200
Teslimat Kapsamı:
Saklama Çantası
2 x pil 1,5 V LR6 (AA)

224,00 €





YENİ



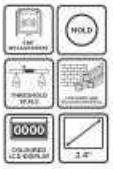

SOUND ACTIVATION

Teknik Veri	
Çalışma sıcaklığı	0 °C – +50 °C
Nem ölçüm doğruluğu	Pad modu ±4 %
Ölçüm derinliği	0 – 30 mm
Ekran tipi	TFT LCD
Ekran boyutu	2,4"
Ekran çözünürlüğü	240 x 320 piksel





Ölçme Aletleri
Hafif Hizmet



Açı Ölçer

UniversalAngle

Dijital Açı Ölçer

Saklama çantası
Sipariş numarası
0 603 676 001
Teslimat Kapsamı:
Mafsal uzatması
Saklama çantası
2 x 1.5V LR06 (AA) piller



109,00 €





Teknik Veri	
Ölçme alanı	0° - 220°
Ölçme hassaslığı, açı	± 0,2°
Ölçme hassaslığı, su terazileri	1.5
Açı hesabının doğruluğu	± 0,1°
Akım beslemesi	2 x 1.5 V LR6 (AA)
Mafsallı kol uzunluğu	40 cm
Ağırlık	0.89 kg

EasySpiritLevel

Dijital Su Terazisi

Karton kutuda
Sipariş numarası
0 603 667 000
Teslimat Kapsamı:
2 x 1.5V LR06 (AA) piller
Karton



60,00 €





Teknik Veri	
Akü	2 x 1.5 V LR6 (AA)
Akü kullanım süresi	20 s
Ses sinyali	evet
0° / 90° / 180° / 270° için hassasiyet	0,1 °
Hizalama yönleri	yatay
Hizalama yönleri	dikey
Ağırlık	0,460 kg



Lazerli Uzaklık Ölçer

Zamo

Lazerli Uzaklık Ölçer



Karton kutuda
Sipariş numarası
0 603 672 900
Teslimat Kapsamı:
2 x 1.2 V HR03 (AAA) şarj edilebilir pil
Hızlı başlangıç kılavuzu



60,00 €



Teknik Veri	
Lazer diyodu	635 nm
Lazer sınıfı	2
Ölçme alanı	0,15 – 25,00 m
Ölçüm hassasiyeti	± 2,0 mm
Ölçme süresi, tip.	0,5 sn
Batarya	2 x 1.2 V HR03 (AAA)
Ağırlık	0,080 kg

Zamo Set

Lazerli Uzaklık Ölçer



Saklama kutusunda
Sipariş numarası
0 603 672 901
Teslimat Kapsamı:
Çizgi adaptörü
Tekerlek adaptörü
Şerit adaptörü
Saklama kutusu
2 x 1.2 V HR03 (AAA) şarj edilebilir pil



110,00 €



Teknik Veri	
Lazer diyodu	635 nm
Lazer sınıfı	2
Ölçme alanı	0,15 – 25,00 m
Ölçüm hassasiyeti	± 2,0 mm
Ölçme süresi, tip.	0,5 sn
Batarya	2 x 1.2 V HR03 (AAA)
Ağırlık	0,080 kg

UniversalDistance 30

Lazerli Uzaklık Ölçer



Saklama çantası
Sipariş numarası
0 603 672 503
Teslimat Kapsamı:
2 x 1.5V LR03 (AAA) piller
Saklama çantası
Karton



74,00 €

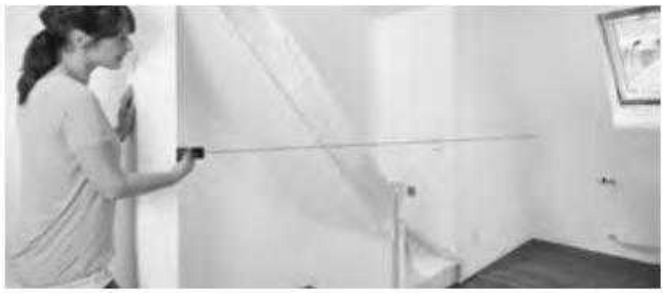

Teknik Veri	
Lazer diyodu	635 nm
Lazer sınıfı	2
Ölçme alanı	0,05 – 30,00 m
Ölçüm hassasiyeti	± 2,0 mm
Ölçme süresi, tip.	0,5 sn
Batarya	2 x 1.5 V LR03 (AAA)
Ağırlık	0,090 kg

AdvancedDistance 50 C

Lazerli Uzaklık Ölçer

Saklama çantası

Sipariş numarası

0 603 672 202

Teslimat Kapsamı:
3 x 1.5V LR03 (AAA) piller
Saklama çantası
Karton

124,00 €







Teknik Veri	
Lazer diyodu	635 nm
Lazer sınıfı	2
Ölçme alanı	0,05 – 50,00 m
Ölçüm hassasiyeti	± 2,0 mm
Ölçme süresi, tip.	0,5 sn
Batarya	3 x 1.5 V LR03 (AAA)
Ağırlık	0,130 kg

Çizgi Lazer

UniversalWallLevel

Çizgi Lazer

Karton kutuda

Sipariş numarası

0 603 663 J00

Teslimat Kapsamı:
Duvar tutucu
2 x pil 1,5V LR03 (AAA)

37,00 €





YENİ



Teknik Veri	
Çalışma alanı, lazer çizgisi	5 m
Çalışma alanı, lazer noktası	20 m
Hassasiyet	± 0,5 mm/m
Statif diş	1/4"
Ağırlık	0,165

Atino

Çizgi Lazer

Karton kutuda

Sipariş numarası

0 603 663 A03

Teslimat Kapsamı:
1 x jel pedi
Jel pedi koruma kapağı
2 iğneli iğne pedi
Hızlı başlangıç kılavuzu
1 x 1.5 V LR6 (AA)

55,00 €







Teknik Veri	
Lazer diyodu	630 – 650 nm
Lazer sınıfı	2
Çalışma aralığı, lazer çizgisi	2.2 m
Çalışma aralığı, bant ölçüsü	2 m
Hassasiyet	± 0,3°
Batarya	1 x 1.5 V LR6 (AA)
Ağırlık	0,280 kg

Quigo

Çizgi Lazer



Karton kutuda

Sipariş numarası

0 603 663 503

Teslimat Kapsamı:
2 x 1.5V LR03 (AAA) piller
MM 2 universal tutucu
Hızlı montaj adaptörü
Karton



63,00 €



Teknik Veri	
Çalışma alanı	10 m
Lazer sınıfı	2
Kendiliğinden nivelman süresi, tip.	6 sn
Nivelman alanı	± 4 °
Hassasiyet	± 0,8 mm/m
Statif diş	1/4"
Ağırlık	0,220 kg

Quigo Green

Çizgi Lazer



Karton kutuda

Sipariş numarası

0 603 663 C02

Teslimat Kapsamı:
2 x 1.5V LR03 (AAA) piller
MM 2 universal tutucu
Hızlı montaj adaptörü
Karton



82,00 €



Teknik Veri	
Çalışma alanı	12 m
Lazer sınıfı	2
Kendiliğinden nivelman süresi, tip.	6 sn
Nivelman alanı	± 4 °
Hassasiyet	± 0,6 mm/m
Statif diş	1/4"
Ağırlık	0,270 kg

Quigo Plus

Çizgi Lazer



Karton kutuda

Sipariş numarası

0 603 663 602

Teslimat Kapsamı:
2 x 1.5V LR03 (AAA) piller
Hedef tahtası
1,1 m alüminyum sehpa
Karton



84,00 €



Teknik Veri	
Çalışma alanı	7 m
Lazer sınıfı	2
Kendiliğinden nivelman süresi, tip.	6 sn
Nivelman alanı	± 4 °
Hassasiyet	± 0,8 mm/m
Statif diş	1/4"
Ağırlık	0,270 kg

UniversalLevel 2 Set

Çizgi Lazer

Saklama çantası
Sipariş numarası
0 603 663 F01
Teslimat Kapsamı:
TT 120 tripod
Saklama Çantası
2 x pil 1,5 V LR6 (AA)

99,00 €







Teknik Veri	
Çalışma alanı, lazer çizgisi	12 m
Lazer sınıfı	2
Kendiliğinden nivelman süresi, tip.	4 sn
Nivelman alanı	± 4 °
Açılma açısı	100 °
Statif diş	1/4"
Ağırlık	0,450 kg

UniversalLevel 3 Set

Çizgi Lazer

Saklama çantası
Sipariş numarası
0 603 663 905
Teslimat Kapsamı:
3 x 1.5V LR6 (AA) piller
TT 150 tripod
Saklama çantası
Karton

149,00 €







Teknik Veri	
Çalışma alanı	10 m
Lazer sınıfı	2
Kendiliğinden nivelman süresi, tip.	4 sn
Nivelman alanı	± 4 °
Açılma açısı	120 °
Statif diş	1/4"
Ağırlık	0,540 kg

PLL 360-1G Set

Çizgi Lazer

YENİ

Saklama çantası
Sipariş numarası
0 603 663 M01
Teslimat Kapsamı:
TT 120 tripod
Saklama Çantası
Li-Ion Batarya

148,00 €







Teknik Veri	
Çalışma alanı çapı	30 m
Lazer diyodu	500 – 540 nm
Lazer sınıfı	2
Kendiliğinden nivelman süresi, tip.	4 sn.
Nivelman alanı	± 4°
Statif diş	1/4"
Ağırlık	0,450 kg

UniversalLevel 360 Set

Çizgi Lazer



Saklama çantası
Sipariş numarası
0 603 663 E06
Teslimat Kapsamı:
Karton
4 x 1.5V LR6 (AA) piller
TT 150 tripod
Saklama çantası

198,00 €





Teknik Veri	
Lazer diyodu	500 – 540 nm
Çalışma alanı çapı	24 m
Kendiliğinden nivelman süresi, tip.	4 sn
Nivelman alanı	± 4 °
Açılma açısı	120 °
Hassasiyet	± 0,4 mm/m
Ağırlık	0,560 kg

AdvancedLevel 360 Set

Çizgi Lazer



Saklama çantası
Sipariş numarası
0 603 663 B07
Teslimat Kapsamı:
4 x 1.5V LR6 (AA) piller
TT 150 tripod
Saklama çantası
Karton

239,00 €





Teknik Veri	
Lazer diyodu, lazer noktası	630 - 650 nm
Çalışma alanı çapı	24 m
Kendiliğinden nivelman süresi, tip.	4 sn
Nivelman alanı	± 4 °
Açılma açısı	120 °
Hassasiyet	± 0,4 mm/m
Ağırlık	0,520 kg



Duvar Tarama Cihazı

Truvo

Duvar Tarama Cihazı

Karton kutuda
Sipariş numarası
0 603 681 205
Teslimat Kapsamı:
3 x 1.5 V LR03 (AAA) piller
Hızlı başlangıç kılavuzu

55,00 €







Teknik Veri	
Algılanabilen malzeme	Demir içeren ve içermeyen metal, akım ileten kablolar
Akım ileten kablolar için tarama derinliği, maks.	50 mm
Algılama derinliği, metal, maks.	70 mm
Kalibrasyon	otomatik
Batarya	3 x 1.5 V LR03 (AAA)
Akım kesme otomatiği	10 dk
Ağırlık	0,150 kg

UniversalDetect

Duvar Tarama Cihazı

Karton kutuda
Sipariş numarası
0 603 681 301
Teslimat Kapsamı:
4 x 1.5 V LR03 (AAA) piller

107,00 €







Teknik Veri	
Algılanabilen malzeme	metal, elektrikli kablolar ve ahşap alt yapılar
Akım ileten kablolar için tarama derinliği, maks.	50 mm
Tespit derinliği, ahşap, maks	25 mm
Algılama derinliği, metal, maks.	100 mm
Kalibrasyon	otomatik
Akım kesme otomatiği	5 dk
Ağırlık	0,340 kg



Sıcaklık Ölçer

UniversalTemp

Sıcaklık Ölçer



Karton kutuda
Sipariş numarası
0 603 683 101
Teslimat Kapsamı:
2 x 1.5V LR06 (AA) piller



56,00 €



Teknik Veri	
Batarya	2 x 1.5 V LR6 (AA)
Optik	12:1
Ölçme alanı	Yüzey sıcaklığı
Ölçme alanı	-30 °C ile +500 °C arasında
Alet ölçüleri (U x G x Y)	171 x 101 x 54 mm
Ağırlık	0,220 kg

AdvancedTemp

Sıcaklık Ölçer



Saklama çantası
Sipariş numarası
0 603 683 200
Teslimat Kapsamı:
2 x 1.5V LR06 (AA) piller
Hızlı başlangıç kılavuzu
Saklama çantası



110,00 €



Teknik Veri	
Batarya	2 x 1.5 V LR6 (AA)
Akım kesme otomatiği	5 dk
Çalışma alanı, yakl.	1 m
Optik	12:01
Ölçme alanı	Yüzey sıcaklığı
Ölçme alanı	-30 ile +500 °C arasında
Ağırlık	0,205 kg



Ahşap Nem Ölçer

UniversalHumid

Ahşap Nem Ölçer

Karton kutuda
Sipariş numarası
0 603 688 001
Teslimat Kapsamı:
Bilek bandı
3 x 1.5V LR03 (AAA) piller
Taşıma askısı

38,00 €







Teknik Veri	
Akü tipi	1.5 V LR03 (AAA)
Ölçme hassasiyeti	± 1%
Hassasiyet tipi	Ölçme hassasiyeti iletkenlik (tipik)
Otomatik kapatma	5 dk
Akü sayısı	3 pil
Ağırlık	0,160 kg

Denetim Kamerası

UniversalInspect

Denetim Kamerası

Saklama çantası
Sipariş numarası
0 603 687 001
Teslimat Kapsamı:
4 x 1.5V LR06 (AA) piller
Saklama çantası
Aksesuarlar: Kanca, mıknatıs, aksesuarları takmak için ayna ve iki manşon

126,00 €







Teknik Veri	
Akü gerilimi	4 x 1,5 V LR6 (AA)
Ekran büyüklüğü	2.31 "
Ekran çözünürlüğü	320 x 240 px
Kamera başının çapı	8 mm
Koruma türü	IP 67
Ağırlık	0,390 kg







Ölçme Aletleri Aksesuarlar





Tripod

BT 150

Tripod

Sipariş numarası
0 601 096 B00
Uyumlu ürünler:
GLM 50/100/150
GLL modelleri
GCL modelleri
GPL modelleri

60,00 €





Teknik Veri	
Statif diş	1/4"
Çalışma yüksekliği	55 – 157 cm
Çalışma yüksekliği, maks.	157 cm
Ağırlığı, yak.	1,3 kg

BT 160

Tripod

Sipariş numarası
0 601 091 200
Uyumlu ürünler:
GLL modelleri
GRL modelleri
GOL modelleri

73,00 €





Teknik Veri	
Statif diş	5/8"
Çalışma yüksekliği	97 – 160 cm
Çalışma yüksekliği, maks.	160 cm
Ağırlığı, yak.	4,1 kg

BT 170 HD

Tripod

Sipariş numarası
0 601 091 B00
Uyumlu ürünler:
GLL modelleri
GRL modelleri
GOL modelleri

95,00 €





Teknik Veri	
Statif diş	5/8"
Çalışma yüksekliği	107 – 165 cm
Çalışma yüksekliği, maks.	165 cm
Ağırlığı, yak.	5,5 kg

BT 300 HD

Tripod



Sipariş numarası
0 601 091 A00
Uyumlu ürünler:
GLL modelleri
GRL modelleri
GOL modelleri

208,00 €



Teknik Veri	
Statif diş	5/8"
Çalışma yüksekliği	122 – 295 cm
Çalışma yüksekliği, maks.	295 cm
Ağırlığı, yak.	7,2 kg

Ölçme Latası

GR 240

Ölçme Latası



Sipariş numarası
0 601 094 100
Uyumlu ürünler:
GRL Professional modelleri

59,00 €



Teknik Veri	
Uzunluk	2,4 m
Bölümler	2
Ölçüm birimleri	m/cm
Malzeme	Alüminyum

GR 500

Mira



Sipariş numarası
0 601 094 600
Uyumlu ürünler:
GOL 20 D
GOL 26 D
GOL 32 D
GRL modelleri

56,00 €



Teknik Veri	
Uzunluk	5 m
Bölümler	5
Ölçüm birimleri	m/cm
Malzeme	Alüminyum

Alıcı

LR 1

Alıcı

Sipariş numarası
0 601 015 400
Uyumlu ürünler:
GRL 300 HV
GRL 400 H Professional

184,00 €









Teknik Veri	
Menzil	0 – 200 m
Akım beslemesi	1 x 9 V 6LR61 Blok
Toza ve püskürtme suyuna karşı koruma	IP 65
Ölçüm hassasiyeti, (hassas/kaba)	± 1 mm/± 3 mm
Alıcı tipi	Rotasyon lazerleri
Ağırlık	0,25 kg

LR 1 G

Alıcı

Sipariş numarası
0 601 069 700
Uyumlu ürünler:
GRL 300 HVG Professional

205,00 €









Teknik Veri	
Menzil	0 – 150 m
Akım beslemesi	1 x 9 V 6LR61 Blok
Toza ve püskürtme suyuna karşı koruma	IP 65
Ölçüm hassasiyeti, (hassas/kaba)	± 1 mm/± 3 mm
Alıcı tipi	Rotasyon lazerleri
Ağırlık	0,25 kg

LR 6

Alıcı

Sipariş numarası
0 601 069 H00
Uyumlu ürünler:
GCL 2-50
GCL 2-50 C
GLL 3-80
GLL 3-80 C

79,00 €







Teknik Veri	
Menzil	0 – 150 m
Akım beslemesi	1 x 9 V 6LR61 Blok
Toza ve püskürtme suyuna karşı koruma	IP 65
Ölçüm hassasiyeti, (hassas/kaba)	± 1 mm/± 3 mm
Alıcı tipi	Rotasyon lazerleri
Ağırlık	0,25 kg

LR 7

Alıcı







Teknik Veri	
Akım beslemesi	2 x 1.5 V LR6 (AA)
Toza ve püskürtme suyuna karşı koruma	IP 54
Ölçüm hassasiyeti, (hassas/kaba)	± 1 mm/± 3 mm
Alıcı tipi	Kombi ve çizgi lazerleri
Ağırlığı, yak.	0,15 kg

Sipariş numarası
0 601 069 J00

Uyumlu ürünler:
GCL 2-50
GCL 2-50 G
GCL 2-50 C
GCL 2-50 CG
GLL 3-80
GLL 3-80 G
GLL 3-80 C
GLL 3-80 CG
GLL 80-33 G
GCL 12V-50-22 CG
GLL 12V-100-33 CG

122,00 €



LR 45

Alıcı







Teknik Veri	
Akım beslemesi	2 x 1.5 V LR6 (AA)
Menzil	300 m
Ölçüm hassasiyeti, (hassas/kaba)	± 1 mm, ± 2 mm, ± 3 mm, ± 5 mm, ± 7 mm, ± 10 mm
Alıcı tipi	Rotasyon lazerleri
Toza ve püskürtme suyuna karşı koruma	IP 66

Sipariş numarası
0 601 069 L00

Uyumlu ürünler:
GRL 300 HV
GRL 300 HVG
GRL 400 H Professional

271,00 €



LR 60

Alıcı







Teknik Veri	
Ölçüm hassasiyeti, (hassas/kaba)	±0.5 mm, ±1mm, ±2mm, ±5mm, ±10mm
Alıcı tipi	Rotasyon lazerleri

Sipariş numarası
0 601 069 P00

Uyumlu ürünler:
GRL 600 CHV Professional

377,00 €



LR 65 G

Alıcı

Sipariş numarası
0 601 069 T00
Uyumlu ürünler:
GRL 650 CHVG

405,00 €







Teknik Veri	
Menzil	0 – 325 m
Toza ve püskürtme suyuna karşı koruma	IP 67
Ölçüm hassasiyeti, (hassas/kaba)	±0.5 mm/± 10 mm
Alıcı tipi	Rotasyon lazerleri
Ağırlığı, yak.	0,38 kg



Sabitleme Aparatı

BM 1

Mıknatıslı Sabitleme Aparatı



Teknik Veri	
Ağırlığı, yak.	0,5 kg

Sipariş numarası
0 601 015 A01

Uyumlu ürünler:
GLL modelleri
GCL modelleri
BT350 ile birlikte kullanım için ideal

73,00 €



BM 3

Kıskaçlı Sabitleme Aparatı



Teknik Veri	
Ağırlığı, yak.	0,3 kg

Sipariş numarası
0 601 015 D00

Uyumlu ürünler:
GLL 20-22 G
GCL 2-50 C/G/CG
GLL 3-80 G/C/CG
BT350 ile birlikte kullanım için ideal

42,00 €



LB 10 & DK 10

Mıknatıslı Sabitleme Aparatı



Sipariş numarası
0 601 092 C00

Uyumlu ürünler:
GLL modelleri
GCL modelleri

43,00 €



RM 10

Mıknatıslı Dönen platform

Sipariş numarası
0 601 092 A00

Uyumlu ürünler:
GCL 2-50 G

42,00 €





SLIDE

RM 3

Bluetooth bağlantılı dönen platform

Sipariş numarası
0 601 092 800

Uyumlu ürünler:
GCL 2-50 C
GCL 2-50 CG
GCL 3-80 CG

174,00 €





Teknik Veri	
Ağırlığı, yak.	0,5 kg

MM3

Sabitleme Aparatı

Sipariş numarası
0 603 692 301

Uyumlu ürünler:
UniversalLevel 360
AdvancedLevel 360

22,00 €





Teknik Veri	
Çalışma yüksekliği 1	50 – 118 cm
Hassas yükseklik ayar aralığı	60 mm
Hedef sıkma boyutu	3 - 70 mm
Ayaklı sehpa dişlisi	1/4"
360° döndürülebilir mengene kolu	evet
Ağırlık	0,300 kg

Teleskop Çubuk

BT 350

Teleskop Çubuk



Sipariş numarası
0 601 015 B00

Uyumlu ürünler:
GLL ve GCL modelleri
BM1 mıknatıslı sabitleme aparatıyla birlikte kullanım için ideal

174,00 €



Teknik Veri	
Statif diş	1/4"
Çalışma yüksekliği	140 – 350 cm
Çalışma yüksekliği, maks.	350 cm
Bölümler	3
Ağırlığı, yak.	2,5 kg

TP 320

Teleskop Çubuk



Sipariş numarası
0 603 693 101

Uyumlu ürünler:
UniversalLevel 360
AdvancedLevel 360
Quigo
Quigo Green

68,00 €



Teknik Veri	
Çalışma yüksekliği 1	10 – 320 cm
Ağırlık	1,100 kg



Batarya BA 3.7V 1.0Ah

Batarya

Sipariş numarası
1 608 M00 C43

Uyumlu ürünler:
GLM 50-27 C
GLM 50-27 CG
GLL 12-22 G
GDM 600-15
GFM 1000-15
GMC 600-15
Nem ölçer modelleri

33,00 €





1.0 Ah | LI-ION | USB-C | Professional

Teknik Veri	
Akü kapasitesi	1 Ah
Akü tipi	Lityum İyon
USB Şarj Bağlantısı	USB-C™
Şarj süresi %80	< 110 dak
Şarj süresi %100	< 195 dak
Ağırlığı, yak.	0,03 kg

Batarya BA 3.7V 3.0Ah XL

Batarya

Sipariş numarası
1 600 A03 1FZ

Uyumlu ürünler:
GLL 80-33 G
GLL 20-22 G

44,00 €





Teknik Veri	
Pil voltajı	3.7V
Pil kapasitesi	3 Ah
Pil türü	Li-Ion
USB Şarj Bağlantısı	USB-C®
Ağırlığı, yak.	0,08 kg



Lazer Gözlüğü

Yeşil Lazer Gözlüğü

Lazer Gözlüğü



Sipariş numarası
1 608 M00 05J
Uyumlu ürünler:
Tüm yeşil lazerli ölçme aletleri ile uyumludur.

20,00 €

Kırmızı Lazer Gözlüğü

Lazer Gözlüğü



Sipariş numarası
1 608 M00 05B
Uyumlu ürünler:
Tüm kırmızı lazerli ölçme aletleri ile uyumludur.

20,00 €

Atino Aparatları

Atino Jel Pedler

Atino aparatları



Sipariş numarası
1 608 M00 C58
Uyumlu ürünler:
Atino

17,00 €



Teknik Veri	
Ağırlık	0,163 kg



Zamo Adaptörü

Bant adaptörü

Zamo Adaptörü

Sipariş numarası
1 600 A02 PZ6
Uyumlu ürünler:
Zamo

18,00 €





Teknik Veri	
Ölçme alanı	0,01 – 1,50 m
Ölçüm hassasiyeti	±1,0 mm
Alet ölçüleri (U x G x Y)	34 x 38 x 22 mm
Ağırlık	0,028 kg

Teker adaptörü

Zamo Adaptörü

Sipariş numarası
1 600 A02 PZ5
Uyumlu ürünler:
Zamo

18,00 €





Teknik Veri	
Ölçme alanı	0,00 – 20,00 m
Ölçüm hassasiyeti	± 5,0 mm
Alet ölçüleri (U x G x Y)	48 x 38 x 22 mm
Ağırlık	0,015 kg

Çizgi Adaptörü

Zamo Adaptörü

Sipariş numarası
1 600 A02 PZ4
Uyumlu ürünler:
Zamo

18,00 €





Teknik Veri	
Lazer diyodu	635 nm
Lazer sınıfı	2
Açılma açısı	28 °
Hassasiyet	± 1,0 mm/m
Alet ölçüleri (U x G x Y)	41 x 38 x 22 mm
Ağırlık	0,019 kg

3

Hafif Hizmet



Semboller ve Anlamları*

POWER FOR ALL 18V
Tek 18V Bosch Akü ile
çok çeşitli akülü ev ve bahçe aletini
çalıştırabilirsiniz.

POWER FOR ALL 12V
Tek 12V Bosch Akü ile
çok çeşitli akülü ev ve bahçe aletini
çalıştırabilirsiniz.

POWER FOR ALL 36V
Tek 36V Bosch Akü ile
çok çeşitli akülü ev ve bahçe aletini
çalıştırabilirsiniz.

2x 18V = 36V GÜCÜ
2x 18V akü ile 36V akü performansını
yakalayın

SYNEON TEKNOLOJİSİ
Syneon teknolojisi ile
optimum güç ve maksimum çalışma süresi

KÖMÜRSÜZ MOTOR
Daha uzun motor ömrü, daha uzun çalışma
süresi ve daha fazla güç

NANOBLADE TEKNOLOJİSİ
NanoBlade teknolojisi sayesinde kolay,
titreşimsiz testereleme ve bakım
gerektirmeyen bıçak kullanımı

3 Yıl Cihaz Garantisi*

Elektrikli el aletleri için 3 yıl garanti: Bosch size 2 yıl süre ile geçerli olan özel olarak kullanılan el aletleri için ürün garantisi vermektedir. MyBosch Servis platformumuzda, yeni alım yapmış olduğunuz Bosch DIY, Ölçme ve bahçe aletlerinizin garanti süresini ekstra bir ücret ödemeden 3 seneye uzatabilirsiniz. Tek yapmanız gereken MyBosch'a giriş yapıp, yeni almış olduğunuz ürününüzü alım süresinden sonra maksimum 4 hafta içerisinde kaydını yaprak garanti süresini uzatmak.

*Online kayıt ile
https://www.bosch-diy.com/tr/tr/service/garanti

İçerik

Segment	Sayfa
Darbeli Matkap	**225-226**
Kırıcı Delici (SDS-Plus)	**226**
Akülü Vidalama	**231-233**
Akülü Vidalama (Darbeli)	**234-236**
Akülü Kırıcı Delici	**237-238**
IXO	**238-239**
Taşlama (Avuç)	**240-242**
Zımpara	**242-247**
Çok Fonksiyonlu Aletler	**247-249**
NanoBlade	**249-250**
Dekupaj Testeresi	**250-253**
Panter Testere	**253-254**
Fayans Kesici	**254**
Daire Testere (Sunta Kesme)	**255-256**
Tezgah Tipi Matkap	**257**
Kayar Destek	**257**
Çalışma Tezgahı	**257**
Planya	**258**
Freze	**259-260**
Boya Tabancası	**261-262**
Boya Haznesi	**262**
Zımba Tabancası	**263**
Tutkal Tabancası	**264**
Gluey Tutkal Kalemi	**265**
Sıcak Hava Tabancası	**266**
Akülü Hava Kompresörü	**267-268**
Elektrikli Süpürge	**269-273**
Çok Amaçlı Yüzey Temizleyici	**274-275**
Cam ve Yüzey Temizleyici	**276**
Aksesuar	**277**
Akülü Fan	**277**
Akülü Aydınlatma	**278**
Akülü Hoparlör	**280**
Akülü Kahve Makinesi	**282**
Systembox	**283-284**
Akü ve Şarj Cihazları	**287-288-289**

Darbeli Matkap

EasyImpact 600

Darbeli Matkap



Takım çantasında
Sipariş numarası
0 603 133 000
Teslimat Kapsamı:
Ek tutamak
Derinlik mesnedi
Takım çantası



79,00 €



Teknik Veri	
Darbe sayısı	**45.000 darbe/dak**
Giriş gücü	**600 W**
Nominal dönme momenti	**1.2 Nm**
EN 60745 uyarınca durma torku	**15,0 Nm**
Rölanti devir sayısı	**50 - 3.000 dev/dak**
Ağırlık	**1,700 kg**

UniversalImpact 730

Darbeli Matkap



Takım çantasında
Sipariş numarası
0 603 313 420
Teslimat Kapsamı:
15 parçalı aksesuar seti (X-Line) (2 607 019 560)
Takım çantası
Derinlik mesnedi
Ek tutamak



91,00 €



Teknik Veri	
Giriş gücü	**730 W**
Maks. tork	**17,0 Nm**
Rölanti devir sayısı	**50 - 3.200 dev/dak**
Darbe sayısı	**48.000 darbe/dak**
Duvarda delme çapı	**14 mm**
Çelikte maks. delme çapı	**12 mm**
Ağırlık	**2,100 kg**

UniversalImpact 800

Darbeli Matkap



Takım çantasında
Sipariş numarası
0 603 131 100
Teslimat Kapsamı:
İlave tutamak (2 609 256 D93)
Derinlik mesnedi (2 603 001 019)
Takım çantası



119,00 €



Teknik Veri	
Giriş gücü	**800 W**
Vida çapı, maks.	**5 mm**
EN 60745 uyarınca durma torku	**19,0 cm**
Nominal tork (1. vites / 2. vites)	**1,5 Nm**
Rölanti devir sayısı	**50 - 3.000 dev/dak**
Darbe sayısı	**45.000 darbe/dak**
Ağırlık	**1,700 kg**

AdvancedImpact 900

Darbeli Matkap

Plastik çantada
Sipariş numarası
0 603 174 000
Teslimat Kapsamı:
İlave tutamak (2 609 256 D94)
Derinlik mesnedi (2 603 001 019)
Plastik çanta



158,00 €





Teknik Veri	
Giriş gücü	900 W
Duvarda delme çapı	20 mm
EN 60745 uyarınca durma torku	73,0 Nm
Nominal tork (1. vites / 2. vites)	1,6 / 0,5 Nm
Rölanti devir sayısı (1. vites / 2. vites)	50 – 1.120 / 2.850 dev/dak
Darbe sayısı	48.450 darbe/dak
Ağırlık	2,600 kg

Kırıcı Delici (SDS-Plus)

PBH 2100 RE

Kırıcı Delici (SDS-Plus)

Takım çantasında
Sipariş numarası
0 603 3A9 300
Teslimat Kapsamı:
Derinlik mesnedi (2 603 001 019)
Yardımcı tutamak (2 602 025 102)
Takım çantası



124,00 €





Teknik Veri	
Giriş gücü	550 W
Bosch darbe mekanizması	pnömatik
Rölanti devir sayısı	0 – 2.400 dev/dak
Darbe sayısı	0 – 4.600 darbe/dak
Ağırlık	2,200 kg

PBH 2500 SRE

Kırıcı Delici (SDS-Plus)

Takım çantasında
Sipariş numarası
0 603 344 402
Teslimat Kapsamı:
Anahtarlı matkap mandreni
SDS plus
6 parçalı SDS plus S2
matkap ucu seti (2 607 019 447)
Derinlik mesnedi (2 603 001 019)
Yardımcı tutamak (2 602 025 102)
Takım çantası



164,00 €





Teknik Veri	
Giriş gücü	600 W
Betonda maks. delme çapı	22 mm
Rölanti devir sayısı	0 – 2.600 dev/dak
Darbe sayısı	0 – 5.100 darbe/dak
Tek darbe enerjisi (EPTA)	1,9 J
Bosch darbe mekanizması	pnömatik
Ağırlık	2,200 kg

DIYmix

POWER FOR ALL 18V

Kampanyamızdan yararlanmak için kupon kodunuz:

DIYMIX18

18V Solo makinelerinizi seçebilirsiniz!

2 adet solo makine alana 18V Tek Akülü Başlangıç Seti (1x 2,5 Ah + AL 18V-44) SADECE 23 € ve Sırt Çantası HEDİYE!



18V Tek Akülü Başlangıç Seti (1x2,5 Ah + AL 18V-44)
1600A031T4

Listedeki ürünler solo versiyondur (Akü ve şarj cihazı dahil değildir).



Akülü Delme/Vidalama
EasyDrill 18V-40
06039D8000
TESF: 71 €



Akülü Darbeli Delme/Vidalama
EasyImpact 18V-40
06039D8100
TESF: 83 €



Akülü Delme/Vidalama
AdvancedDrill 18V-80 Quicksnap
06039E2000
TESF: 112 €



Akülü Delme/Vidalama
AdvancedDrill 18V-80 Quicksnap (Set - 3 bağlantı)
06039E2003
TESF: 138 €



Akülü Darbeli Delme/Vidalama
AdvancedImpact 18V-80 Quicksnap
06039E2100
TESF: 117 €



Akülü Darbeli Delme/Vidalama
AdvancedImpact 18V-80 Quicksnap (Set - 3 bağlantı)
06039E2103
TESF: 148 €



Akülü Kırıcı Delici
UNEO Maxx
060395230C
TESF: 201 €



YENİ
Akülü Kırıcı Delici
PBH 18V-14
06039E6002
TESF: 108 €



Akülü Kırıcı Delici
UniversalHammer 18V
06039D6000
TESF: 143 €



YENİ
Akülü Panter Testere
PSA18V-200
06033E8000
TESF: 122 €



Akülü Panter Testere
AdvancedRecip 18
06033B2402
TESF: 202 €



Akülü NanoBlade Testere
UniversalCut 18V-65
06033D5200
TESF: 129 €



Akülü NanoBlade Testere
AdvancedCut 18
06033D5100
TESF: 149 €



Akülü Dekupaj Testere
EasySaw 18V-70
0603012000
TESF: 76 €



Akülü Dekupaj Testere
UniversalSaw 18V-100
0603011100
TESF: 97 €



Akülü Dekupaj Testere
AdvancedSaw 18V-140
0603013000
TESF: 148 €



YENİ
Akülü Daire Testere
EasyCirc 18V-48
06033B1500
TESF: 86 €



Akülü Daire Testere
UniversalCirc 18V-53
06033B1400
TESF: 191 €



YENİ
Akülü Planya
PHO 18V-20
06032A4200
TESF: 125 €



Akülü Zımpara
EasySander 18V-8
06033E3000
TESF: 75 €



Akülü Zımpara
UniversalSander 18V-10
06033E3100
TESF: 92 €



Akülü Boya Tabancası
EasySpray 18V
0603208000
TESF: 109 €



Akülü Boya Tabancası
UniversalSpray
0603208100
TESF: 149 €



Akülü Boya Tabancası
AdvancedSpray 18V-500
0603208200
TESF: 177 €



Akülü Zımpara
EasyOrbit 18V-10
06033E4000
TESF: 77 €



Akülü Zımpara
UniversalOrbit 18V-20
06033E4100
TESF: 90 €



Akülü Freze
AdvancedTrimRouter 18V-8
06039D5000
TESF: 144 €



Akülü Freze
AdvancedTrimRouter Combi Set
06039D5002
TESF: 203 €



Akülü Zımba Tabancası
UniversalTacker 18V-14
06032A7000
TESF: 109 €



YENİ
Akülü Tutkal Tabancası
EasyHeat 18V-500
06032A8000
TESF: 100 €



Akülü Tutkal Tabancası
AdvancedGlue 18V
0603264800
TESF: 58 €



Akülü Hava Kompresörü
UniversalPump 18V
0603947100
TESF: 72 €



YENİ
Akülü Hava Kompresörü
PAO 18V
0603947400
TESF: 95 €



Akülü Hava Pompası
EasyInflate 18V-500
0603947200
TESF: 58 €



YENİ
Akülü Kahve Makinesi
EasyMoka 18V-2 Alu
06039E4000
TESF: 83 €



YENİ
Akülü Kahve Makinesi
EasyMoka 18V-2 Inox
06039E4100
TESF: 91 €

***KDV hariç tavsiye edilen satış fiyatlarıdır. Teklifimiz stoklarla sınırlıdır. Sadece katılan bayilerde geçerlidir. Hata ve değişiklik hakkı saklıdır.**

Her iki adet solo makine alımına bir adet 18V Tek Akülü Başlangıç Seti (1x2,5 Ah + AL 18V-44) için kampanya fiyatımızdan yararlanılmaktadır, bu koşullar dışında mevcut alım fiyatı geçerli olmaktadır. Kampanyamız 01.01.2026 tarihinden itibaren geçerlidir.

Listedeki ürünler solo versiyondur (Akü ve şarj cihazı dahil değildir).



YENİ
Akülü Hoparlör
UniversalSpeaker 18V-1
06039G5000
TESF: 95 €



Akülü Fan
UniversalFan 18V-1000
06039E1000
TESF: 110 €



Akülü Aydınlatma
Universal Lamp 18
06039A1100
TESF: 58 €



Akülü Aydınlatma
EasySpotLight 18V-400
06039A1200
TESF: 35 €



Akülü Aydınlatma
UniversalWorkLight 18V-2100
06039A1300
TESF: 53 €



Akülü El Süpürgesi
UniversalVac 18
06033B9102
TESF: 84 €



Akülü El Süpürgesi
AdvancedVac 18V-8
06033E1000
TESF: 146 €



Akülü Çok Fonksiyonlu Alet
AdvancedMulti 18
0603104000
TESF: 186 €



Akülü Çok Fonksiyonlu Alet
UniversalMulti 18V-32
0603105000
TESF: 99 €



YENİ
Akülü Taşlama Makinesi
PWS 18V-70 (115mm)
06033E6000
TESF: 70 €



YENİ
Akülü Taşlama Makinesi
PWS 18V-70 (125mm)
06033E6001
TESF: 72 €



Akülü Taşlama Makinesi
UniversalGrind 18V-75 (115mm)
06033E5000
TESF: 121 €



Akülü Taşlama Makinesi
UniversalGrind 18V-75 (125mm)
06033E5001
TESF: 126 €



Akülü Taşlama Makinesi
AdvancedGrind 18V-80
06033E5100
TESF: 149 €



YENİ
Akülü Çim Biçme
Rotak 18V-32
06008B9P01
TESF: 180 €



YENİ
Akülü Çim Biçme
Rotak 18V-34
06008B9N01
TESF: 220 €



YENİ
Akülü Çim Biçme
Rotak 18V2-38
06008B9M01
TESF: 266 €



YENİ
Akülü Çim Biçme
Rotak 18V2-43
06008B9L01
TESF: 333 €



YENİ
Robotik Çim Biçme
VisiMow 18V-100
06008E1001
TESF: 376 €



YENİ
Robotik Çim Biçme
VisiMow 18V-200
06008E1101
TESF: 459 €



Akülü Zincirli
Ağaç Kesme
EasyChain 18V-15-7
06008B8901
TESF: 159 €



Akülü Zincirli
Ağaç Kesme
UniversalChain 18
06008B8001
TESF: 140 €



YENİ
Akülü Zincirli
Ağaç Kesme
PKE 18V-30-28
06008B8B01
TESF: 205 €



Akülü Zincirli
Ağaç Kesme
UniversalChainPole 18
06008B3101
TESF: 151 €



Akülü Bahçe Pompası
GardenPump 18V-2000
06008C4203
TESF: 118 €



Akülü Kenar Kesme
EasyGrassCut 18 - 26
06008C1C04
TESF: 89 €



Akülü Çit Kesme
EasyHedgeCut 18-45
0600849H03
TESF: 111 €



Akülü Çit Kesme
UniversalHedgePole 18
06008B3001
TESF: 157 €



Akülü Bahçe Testeresi
KEO 18 LI
0600861A01
TESF: 147 €



Akülü Çim Biçme Makası
AdvancedShear 18V-10
0600857001
TESF: 121 €



Akülü Bahçe Makası
AdvancedPrune 18V-45 (Kısa)
06008C5001
TESF: 171 €



Akülü Bahçe Makası
AdvancedPrune 18V-45 (Uzun)
06008C5002
TESF: 206 €



YENİ
Akülü Öğütücü
UniversalShredder 2x18V-25
06008E0001
TESF: 326 €



YENİ
Akülü Basınçlı Yıkama
Fontus 18V-6 Bike Cleaner
06008B6200
TESF: 173 €

***KDV hariç tavsiye edilen satış fiyatlarıdır. Teklifimiz stoklarla sınırlıdır. Sadece katılan bayilerde geçerlidir. Hata ve değişiklik hakkı saklıdır.**
Her iki adet solo makine alımına bir adet 18V Tek Akülü Başlangıç Seti (1x2,5 Ah + AL 18V-44) için kampanya fiyatımızdan yararlanılmaktadır, bu koşullar dışında mevcut alım fiyatı geçerli olmaktadır. Kampanyamız 01.01.2026 tarihinden itibaren geçerlidir.

18V Aküler



Li-Iyon Akü 18 V 2,0 Ah
1600A02CM5
TESF: 54 €



Li-Iyon Akü 18 V 2,5 Ah
1600A005B0
TESF: 64 €



Li-Iyon Akü 18V 4,0Ah W-C Power Plus
1607A350T0
TESF: 106 €



Li-Iyon Akü 18 V 4,0 Ah
1600A011T8
TESF: 100 €



Li-Iyon Akü 18 V 6,0 Ah
1600A00DD7
TESF: 152 €

Başlangıç Setleri



18 Volt Başlangıç Seti (1x 2,5 Ah + AL 18V-44)
1600A031T4
TESF: 98 €

18 Volt Başlangıç Seti (2x 2,5 Ah + AL 18V-44)
1600A031T5
TESF: 167 €

18 Volt Başlangıç Seti (1x 4.0Ah + AL18V-44)
1600A031T6
TESF: 119 €

18 Volt Başlangıç Seti (1x 6.0Ah + AL 18-44)
1600A032A8
TESF: 161 €

Şarj Cihazları

18 Volt Şarj Cihazı AL 18V-44
1600A031X0
TESF: 42 €

18 Volt Şarj Cihazı AL 1880 CV
1600A011TZ
TESF: 100 €

YENİ
18 Volt Şarj Cihazı AL 2x18V-88
1600A03607
TESF: 100 €

DIYmix

POWER FOR ALL 12V

Kampanyamızdan yararlanmak için kupon kodunuz:
DIYMIX12

12V Solo makinelerinizi seçebilirsiniz!

2 adet solo makine alana 12V Tek Akülü Başlangıç Seti (1x 1,5 Ah + GAL 1210) SADECE 14 € ve Sırt Çantası HEDİYE!



12V Tek Akülü Başlangıç Seti (1x 1,5 Ah + GAL 1210)
1600A01L3D

Listedeki ürünler solo versiyondur (Akü ve şarj cihazı dahil değildir).



Akülü Zımpara ve Polisaj
EasyCurvSander 12
06039C9003

TESF: 96 €



Akülü NanoBlade Testere
EasyCut 12
06033C9001

TESF: 100 €



Akülü Delme/Vidalama
EasyDrill 1200
0603D3005

TESF: 76 €



Akülü Darbeli Delme/Vidalama
EasyImpact 1200
0603D3103

TESF: 89 €



Akülü El Süpürgesi
EasyVac 12
06033D0000

TESF: 79 €



Akülü Kırıcı Delici
Uneo 12 LI
060398400C

TESF: 159 €

***KDV hariç tavsiye edilen satış fiyatlarıdır. Teklifimiz stoklarla sınırlıdır. Sadece katılan bayilerde geçerlidir. Hata ve değişiklik hakkı saklıdır.**

Her iki adet solo makine alımına bir adet 12V Tek Akülü Başlangıç Seti (1x 1,5 Ah + GAL 1210) için kampanya fiyatımızdan yararlanılmaktadır, bu koşullar dışında mevcut alım fiyatı geçerli olmaktadır. Kampanyamız 01.01.2026 tarihinden itibaren geçerlidir.

12V Akü



Lityum-İyon Akü 12V, 2,0 Ah
1600A02N79

TESF: 45 €

Başlangıç Seti



12 Volt Başlangıç Seti (1x 1,5 Ah + GAL 1210)
1600A01L3D

TESF: 70 €

Şarj Cihazı



12 Volt Şarj Cihazı GAL 112V-20
1600A020Y1

TESF: 26 €

DIYmix

POWER FOR ALL 36V

Kampanyamızdan yararlanmak için kupon kodunuz:
DIYMIX36

36V Solo makinelerinizi seçebilirsiniz!

2 adet solo makine alana 36V Tek Akülü Başlangıç Seti (1x 2,0 Ah + AL 36V-20) SADECE 42 € ve Sırt Çantası HEDİYE!



36V Tek Akülü Başlangıç Seti (1x 2,0 Ah + AL 36V-20)
F016800609

Listedeki ürünler solo versiyondur (Akü ve şarj cihazı dahil değildir).



Akülü Zincirli Ağaç Kesme
AdvancedChain 36V-35-40
06008B8601

TESF: 314 €



Akülü Kenar Kesme
AdvancedGrassCut 36V-33
06008C1K01

TESF: 214 €



Akülü Çit Kesme
Advanced HedgeCut 36V-65-28
060084A301

TESF: 252 €



Akülü Kenar Kesme
AdvancedBrushCut 36V-23-750
06008C1K02

TESF: 249 €



Akülü Basınçlı Yıkama
UniversalAquatak 36V-100
06008C7000

TESF: 237 €

***KDV hariç tavsiye edilen satış fiyatlarıdır. Teklifimiz stoklarla sınırlıdır. Sadece katılan bayilerde geçerlidir. Hata ve değişiklik hakkı saklıdır.**

Her iki adet solo makine alımına bir adet 36V Tek Akülü Başlangıç Seti (1x 2,0 Ah + AL 36V-20) için kampanya fiyatımızdan yararlanılmaktadır, bu koşullar dışında mevcut alım fiyatı geçerli olmaktadır. Kampanyamız 01.01.2026 tarihinden itibaren geçerlidir.

36V

Akü



Lityum-İyon Akü 36V, 2,0 Ah
F016800474

TESF: 149 €



Lityum-İyon Akü 36V, 4,0 Ah
F016800346

TESF: 213 €

Şarj Cihazı



36 Volt Şarj Cihazı AL 36V-20
F016800313

TESF: 44 €

Başlangıç Seti



36 Volt Başlangıç Seti (1 x 2.0Ah + AL 36V-20)
F016800609

TESF: 167 €



36 Volt Başlangıç Seti (1 x 4.0 Ah + AL 36V-20)
F016800621

TESF: 228 €

Akülü Vidalama

EasyDrill 12

Akülü Vidalama



Teknik Veri	
Akü gerilimi	12V
Maks. vida çapı	6 mm
Rölanti devir sayısı	0 – 700 dev/dak
Maks. tork	15 Nm
Yumuşak ve sert vidalamada maks. tork	6 / 15 Nm
Mandren	Anahtarsız mandren
Ağırlığı, akü ile birlikte	0,90 kg

Karton kutuda

Sipariş numarası

0 603 9B3 000

Teslimat Kapsamı:
Vidalama ucu
Yumuşak saklama çantası
Karton



110,00 €



EasyDrill 1200

Akülü Vidalama



ALL 12V

Teknik Veri	
Akü gerilimi	12V
Maks. tork	30 Nm
Yumuşak ve sert vidalamada maks. tork	18 / 30 Nm
Tork kademeleri	20 + 1
Rölanti devir sayısı (1. vites / 2. vites)	0 – 400 / 1.500 dev/dak
Ağırlığı, akü ile birlikte	0,94 kg

SOLO (AKÜSÜZ)

Sipariş numarası

0 603 9D3 005

Teslimat Kapsamı:
İkili vidalama ucu
Karton kutu



76,00 €

1 x 1.5 Ah akü ile

Sipariş numarası

0 603 9D3 006

Teslimat Kapsamı:
1 x akü PBA 12V 1.5Ah
İkili vidalama ucu
Şarj cihazı GAL 1210 CV
Takım çantası



105,00 €

2 x 1.5 ah akü ile

Sipariş numarası

0 603 9D3 007

Teslimat Kapsamı:
2 x akü PBA 12V 1.5Ah
Vidalama ucu ve matkap ucu seti
Şarj cihazı GAL 1210 CV
Takım çantası



132,00 €



EasyDrill 18V-40

Akülü Vidalama

SOLO (AKÜSÜZ)



Sipariş numarası

0 603 9D8 000

Teslimat Kapsamı:
İkili vidalama ucu
Karton kutu

71,00 €

1 x 2.0 Ah akü ile



Sipariş numarası

0 603 9D8 004

Teslimat Kapsamı:
1 x akü PBA 18V 2.0Ah
İkili vidalama ucu
Şarj cihazı AL 18v-20
Takım çantası

131,00 €

2 x 2.0 Ah akü ile



Sipariş numarası

0 603 9D8 005

Teslimat Kapsamı:
2 x akü PBA 18V 2.0ah
İkili Vidalama ucu
Şarj cihazı AL 18V-20
Takım çantası

167,00 €



ALL 18V

Teknik Veri	
Akü gerilimi	**18V**
Tork kademeleri	**20 + 1**
Rölanti devir sayısı (1. vites / 2. vites)	**0 – 430 / 1.630 dev/dak**
Maks. tork	**40 Nm**
Yumuşak ve sert vidalamada maks. tork	**23 / 32 Nm**
Ağırlığı, akü ile birlikte	**1,30 kg**



UniversalDrill 18

Akülü Vidalama



ALL 18V

Teknik Veri	
Akü gerilimi	18V
Rölanti devir sayısı (1. vites / 2. vites)	0 – 440 / 1.450 dev/dak
Maks. tork	40 Nm
Yumuşak ve sert vidalamada maks. tork	23 / 32 Nm
Ağırlığı, akü ile birlikte	1,20 kg

SOLO (AKÜSÜZ)

Sipariş numarası

0 603 9D4 000

Teslimat Kapsamı:
Vidalama ucu
Karton Kutu



92,00 €

1 x 1.5 Ah akü ile

Sipariş numarası

0 603 9D4 001

Teslimat Kapsamı:
1 x akü PBA 18V 1.5Ah
Şarj cihazı AL 1810 CV
İkili vidalama ucu
Takım çantası



157,00 €

2 x 1.5 Ah akü ile

Sipariş numarası

0 603 9D4 002

Teslimat Kapsamı:
2 x akü PBA 18V 1.5Ah
Şarj cihazı AL 1810 CV
İkili vidalama ucu
Takım çantası



187,00 €

AdvancedDrill 18V-80 Quicksnap

Akülü Vidalama



SYNEON

ALL 18V

Teknik Veri	
Akü gerilimi	18V
Rölanti devir sayısı (1. vites / 2. vites)	0 – 500 / 1.950 dev/dak
Maks. tork	78 Nm
Tork kademeleri	22 + 1
Maks. vida çapı	10 mm
Mandren	13 mm'lik anahtarsız mandren
Akü hariç ağırlığı	0,8 kg

SOLO (AKÜSÜZ)

Sipariş numarası

0 603 9E2 000

Teslimat Kapsamı:
Değiştirilebilir metal mandren
Manyetik kapak
Vidalama ucu
Ek tutamak
Karton



112,00 €

1 x 2.5 Ah akü ile

Sipariş numarası

0 603 9E2 001

Teslimat Kapsamı:
1 x akü PBA 18V 2.5Ah
Değiştirilebilir metal mandren
Manyetik kapak
Vidalama ucu
Ek tutamak



165,00 €

2 x 2.5 Ah akü ile

Sipariş numarası

0 603 9E2 002

Teslimat Kapsamı:
2 x akü PBA 18V 2.5Ah
Değiştirilebilir metal mandren
Manyetik kapak
Vidalama ucu
Ek tutamak



216,00 €

AdvancedDrill 18V-80 Quicksnap (Set - 3 bağlantı)

Akülü Vidalama



SYNEON

ALL 18V

Teknik Veri	
Akü gerilimi	18V
Rölanti devir sayısı (1. vites / 2. vites)	0 – 500 / 1.950 dev/dak
Maks. tork	78 Nm
Tork kademeleri	22 + 1
Maks. vida çapı	10 mm
Mandren	13 mm'lik anahtarsız mandren
Akü hariç ağırlığı	0,8 kg

SOLO (AKÜSÜZ)

Sipariş numarası

0 603 9E2 003

Teslimat Kapsamı:
Değiştirilebilir
metal mandren
Köşe başlığı
Eksantrik adaptör
Manyetik kapak
Vidalama ucu



138,00 €

2 x 2.5 Ah akü ile

Sipariş numarası

0 603 9E2 004

Teslimat Kapsamı:
2 x akü PBA 18V 2.5Ah
Değiştirilebilir
metal mandren
Köşe başlığı
Eksantrik adaptör
Manyetik kapak



249,00 €



Akülü Vidalama (Darbeli)

EasyImpact 1200

1 x 1.5 Ah akü ile
Sipariş numarası
0 603 9D3 104
Teslimat Kapsamı:
1 x akü PBA 12V 1.5Ah
Vidalama ucu
Şarj cihazı GAL 1210 CV
Takım çantası
114,00 €



2 x 1.5 Ah akü ile
Sipariş numarası
0 603 9D3 105
Teslimat Kapsamı:
2 x akü PBA 12V 1.5Ah
Vidalama ucu ve matkap ucu seti
Şarj cihazı GAL 1210 CV
Takım çantası
141,00 €





Akülü Vidalama (Darbeli)



ALL 12V

Teknik Veri	
Akü gerilimi	12V
Rölanti devir sayısı (1. vites / 2. vites)	0 – 400 / 1.500 dev/dak
Maks. tork	30 Nm
Tork kademeleri	20
Maks. darbe sayısı	22.500 darbe/dak
Maks. vida çapı	6 mm
Ağırlığı, akü ile birlikte	1,10 kg

EasyImpact 12 Softbag

1 x 2.0 Ah akü ile
Sipariş numarası
0 603 9B6 104
Teslimat Kapsamı:
1 x akü PBA 12V 2.0Ah
Vidalama ucu
Şarj cihazı GAL 12V-20
Yumuşak saklama çantası
Karton
184,00 €





Akülü Vidalama (Darbeli)



SYNEON
ALL 12V

Teknik Veri	
Akü gerilimi	12V
Rölanti devir sayısı (1. vites / 2. vites)	0 – 400 / 1.300 dev/dak
Maks. tork	30 Nm
Tork kademeleri	12
Maks. darbe sayısı	19.500 darbe/dak
Ağırlığı, akü ile birlikte	1,00 kg

EasyImpact 18V-40

SOLO (AKÜSÜZ)
Sipariş numarası
0 603 9D8 100
Teslimat Kapsamı:
İkili vidalama ucu
Karton kutu
83,00 €



1 x 2.0 Ah akü ile
Sipariş numarası
0 603 9D8 107
Teslimat Kapsamı:
1 x akü PBA 18V 2.0Ah
İkili vidalama ucu
Şarj cihazı AL 18v-20
Takım çantası
143,00 €



2 x 2.0 Ah akü ile
Sipariş numarası
0 603 9D8 108
Teslimat Kapsamı:
2 x akü PBA 18V 2.0ah
İkili Vidalama ucu
Şarj cihazı AL 18V-20
Takım çantası
175,00 €



Akülü Vidalama (Darbeli)



ALL 18V

Teknik Veri	
Akü gerilimi	18V
Rölanti devir sayısı (1. vites / 2. vites)	430 / 1.630 dev/dak
Maks. tork	40 Nm
Yumuşak ve sert vidalamada maks. tork	20 / 38 Nm
Tork kademeleri	20 + 2
Ağırlığı, akü ile birlikte	1,40 kg

UniversalImpact 18

Akülü Vidalama (Darbeli)



ALL 18V

Teknik Veri	
Akü gerilimi	18V
Rölanti devir sayısı (1. vites / 2. vites)	0 – 440 / 1.450 dev/dak
Maks. tork	34 Nm
Yumuşak ve sert vidalamada maks. tork	23 / 34 Nm
Ağırlığı, akü ile birlikte	1,30 kg

1 x 1.5 Ah akü ile

Sipariş numarası

0 603 9D4 101

Teslimat Kapsamı:
1 x akü PBA 18V 1.5Ah
Şarj cihazı AL 1810 CV
İkili vidalama ucu
Takım çantası



162,00 €

2 x 1.5 Ah akü ile

Sipariş numarası

0 603 9D4 102

Teslimat Kapsamı:
2 x akü PBA 18V 1.5Ah
Şarj cihazı AL 1810 CV
İkili vidalama ucu
Takım çantası



200,00 €



AdvancedImpact 18V-80 Quicksnap

Akülü Vidalama (Darbeli)



SYNEON

ALL 18V

Teknik Veri	
Akü gerilimi	18V
Rölanti devir sayısı (1. vites / 2. vites)	0 – 500 / 1.950 dev/dak
Maks. tork	82 Nm
Tork kademeleri	22 + 1
Maks. vida çapı	10 mm
Maks. darbe sayısı	29.250 darbe/dak
Akü hariç ağırlığı	0,9 kg

SOLO (AKÜSÜZ)

Sipariş numarası

0 603 9E2 100

Teslimat Kapsamı:
Değiştirilebilir metal mandren
Manyetik kapak
Vidalama ucu
Ek tutamak
Karton



117,00 €

SOLO (AKÜSÜZ)

Sipariş numarası

0 603 9E2 103

Teslimat Kapsamı:
Değiştirilebilir metal mandren
Köşe başlığı
Eksantrik adaptör
Manyetik kapak
Vidalama ucu



148,00 €



AdvancedImpact 18V-80 Quicksnap

Akülü Vidalama (Darbeli)



SYNEON

ALL 18V

Teknik Veri	
Akü gerilimi	18V
Rölanti devir sayısı (1. vites / 2. vites)	0 – 500 / 1.950 dev/dak
Maks. tork	82 Nm
Maks. darbe sayısı	29.250 darbe/dak
Ağırlığı, akü ile birlikte	1,30 kg

1 x 2.5 Ah akü ile

Sipariş numarası

0 603 9E2 101

Teslimat Kapsamı:
1 x akü PBA 18V 2.5Ah
Değiştirilebilir metal mandren
Manyetik kapak
Vidalama ucu
Ek tutamak



176,00 €

2 x 2.5 Ah akü ile

Sipariş numarası

0 603 9E2 102

Teslimat Kapsamı:
2 x akü PBA 18V 2.5Ah
Değiştirilebilir metal mandren
Manyetik kapak
Vidalama ucu
Ek tutamak



225,00 €



AdvancedImpact 18V-80 Quicksnap

Akülü Vidalama (Darbeli)

2 x 2.5 Ah akü ile

Sipariş numarası

0 603 9E2 105

Teslimat Kapsamı:
2 x akü PBA 18V 2.5Ah
Değiştirilebilir metal mandren
Köşe başlığı
Eksantrik adaptör
Manyetik kapak

255,00 €



2.0 x 4.0 Ah akü ile

Sipariş numarası

0 603 9E2 104

Teslimat Kapsamı:
1 x akü PBA 18V 2.0Ah
1 x akü PBA 18V 4.0Ah
Değiştirilebilir metal mandren
Köşe başlığı
Eksantrik adaptör

274,00 €





SYNEON

ALL 18V



Teknik Veri	
Akü gerilimi	**18V**
Rölanti devir sayısı (1. vites / 2. vites)	**0 – 500 / 1.950 dev/dak**
Maks. tork	**82 Nm**
Tork kademeleri	**22 + 1**
Maks. darbe sayısı	**29.250 darbe/dak**
Maks. vida çapı	**10 mm**
Ağırlığı, akü ile birlikte	**0,9 kg**



Akülü Kırıcı Delici

PBH 18V-14

Akülü
Kırıcı Delici



YENİ

ALL 18V

Teknik Veri	
Akü gerilimi	18V
Darbe sayısı	0 - 5100 darbe/dak
Tek darbe enerjisi (EPTA)	1,4 J
Ağırlık	1,4 kg

SOLO (AKÜSÜZ)
Sipariş numarası
0 603 9E6 002
Teslimat Kapsamı:
Karton kutu



108,00 €



UniversalHammer 18V

Akülü
Kırıcı Delici



ALL 18V

Teknik Veri	
Akü gerilimi	18V
Rölanti devir sayısı	0 – 2.000 dev/dak
Darbe sayısı	0 – 5.400 darbe/dak
Tek darbe enerjisi (EPTA)	2,0 J
Bosch darbe mekanizması	pnömatik
Maksimum vida çapı	6 mm
Ağırlık	2,000 kg

SOLO (AKÜSÜZ)
Sipariş numarası
0 603 9D6 000
Teslimat Kapsamı:
Derinlik mesnedi
Ek tutamak
Karton



143,00 €

1 x 2.5 Ah akü ile
Sipariş numarası
0 603 9D6 002
Teslimat Kapsamı:
1 x akü PBA 18V 2.5Ah
Şarj cihazı AL 18V-20
Derinlik mesnedi
Ek tutamak
Takım çantası



214,00 €



UNEO MAXX

Akülü
Kırıcı Delici



SYNEON

ALL 18V

Teknik Veri	
Akü gerilimi	18V
Rölanti devir sayısı	0 – 900 dev/dak
Darbe sayısı	0 – 5.000 darbe/dak
Tek darbe enerjisi (EPTA)	0,6 J
Bosch darbe mekanizması	pnömatik
Ağırlık	2,000 kg

1 x 2.5 Ah akü ile
Sipariş numarası
0 603 952 30F
Teslimat Kapsamı:
1 x akü PBA 18V 2.5Ah
Şarj cihazı AL 1830 CV
Beton matkap ucu Ø 6 ve 8 mm
Üniversal matkap ucu Ø 5 ve 6 mm
4 uzun uç



300,00 €

SOLO (AKÜSÜZ)
Sipariş numarası
0 603 952 30C
Teslimat Kapsamı:
Beton matkap ucu Ø 6 ve 8 mm
Üniversal matkap ucu Ø 5 ve 6 mm
4 uzun uç
Yuvarlak şaftlı adaptör
Karton kutu



201,00 €

2 x 2.5 Ah akü ile
Sipariş numarası
0 603 952 327
Teslimat Kapsamı:
2 x akü PBA 18V 2.5Ah
Şarj cihazı AL 1830 CV
Beton matkap ucu Ø 6 ve 8 mm
Üniversal matkap ucu Ø 5 ve 6 mm
4 uzun uç



341,00 €

UNEO

Akülü
Kırıcı Delici

1 x 2.0 Ah akü ile



Sipariş numarası
0 603 984 00D

Teslimat Kapsamı:
1 x akü PBA 12V 2.0Ah
Yuvarlak şaftlı adaptör
Beton matkap ucu Ø 6 ve 8 mm
Üniversal matkap ucu Ø 5 ve 6 mm
4 uzun uç

240,00 €





ALL 12V

Teknik Veri	
Akü gerilimi	12V
Rölanti devir sayısı (1. vites / 2. vites)	0 – 280 / 900 dev/dak
Darbe sayısı	0 – 4.800 darbe/dak
Tek darbe enerjisi (EPTA)	0,5 J
Bosch darbe mekanizması	pnömatik
Ağırlık	1,300 kg

IXO

IXO 7

IXO

IXO 7



Sipariş numarası
0 603 9E0 000

Teslimat Kapsamı:
10 standart vidalama ucu
Manyetik uç tutucu
Mikro USB kablosu (1 607 000 CG9)
Saklama kutusu

59,00 €

Ofset açılı adaptör ve açı adaptörü ile



Sipariş numarası
0 603 9E0 001

Teslimat Kapsamı:
IXO açılı vida adaptörü
(1 600 A00 1Y8)
IXO eksantrik adaptör
(1 600 A00 1YA)
10 standart vidalama ucu
Mikro USB kablosu (1 607 000 CG9)
Saklama kutusu

85,00 €

Flexi Set ile



Sipariş numarası
0 603 9E0 00A

Teslimat Kapsamı:
300 mm esnek uzatma
10 standart vidalama ucu
Mikro USB kablosu
(1 607 000 CG9)
Karton

59,00 €

Uç Seti ile



Sipariş numarası
0 603 9E0 00B

Teslimat Kapsamı:
32 adet uç seti
Manyetik uç tutucu
Mikro USB kablosu
Karton kutu

59,00 €



IXO

Teknik Veri	
Akü gerilimi	3.6V
Rölanti devir sayısı	235 dev/dak
Yumuşak ve sert vidalamada maks. tork	3 / 5,5 Nm
Şarj süresi	3 h
Ağırlık	0,320 kg

IXO 8

IXO

IXO 8



Sipariş numarası
0 603 9G4 000

Teslimat Kapsamı:
10 Standart vidalama ucu
Saklama Kutusu

53,00 €

Vida adaptörü ile



Sipariş numarası
0 603 9G4 001

Teslimat Kapsamı:
10 standart vidalama ucu
1 x eksantrik adaptör
1 x açılı
vida adaptörü
Saklama Kutusu

80,00 €

YENİ



IXO



Teknik Veri	
Akü gerilimi	3,6 V
Rölanti devir sayısı	215 dev/dak
Yumuşak ve sert vidalamada maks. tork	3/6,5 Nm
Şarj süresi	<3 h
Ağırlık	0,35 kg

IXO Delme Adaptörü

IXO



Karton kutuda
Sipariş numarası
1 600 A00 B9P
Teslimat Kapsamı:
IXO delme adaptörü
(1 600 A00 B9P)
Karton

30,00 €

IXO Köşe Adaptörü

IXO



Karton kutuda
Sipariş numarası
1 600 A00 1Y8
Teslimat Kapsamı:
IXO açılı vida adaptörü
(1 600 A00 1Y8)
Karton

15,00 €

IXO Tork Adaptörü

IXO



Karton kutuda
Sipariş numarası
1 600 A00 1Y5
Teslimat Kapsamı:
IXO tork ayarı adaptörü
(1 600 A00 1Y5)
Karton

15,00 €

IXO Açılı Adaptör

IXO



Karton kutuda
Sipariş numarası
1 600 A00 1YA
Teslimat Kapsamı:
IXO eksantrik adaptör
(1 600 A00 1YA)
Karton

15,00 €

IXO Mangal Barbekü Adaptörü

IXO



Karton kutuda
Sipariş numarası
1 600 A00 1YC
Teslimat Kapsamı:
IXO barbekü üfleme makinesi
adaptörü
(1 600 A00 1YC)
Karton

24,00 €

IXO Baharat Öğütme Adaptörü

IXO



Karton kutuda
Sipariş numarası
1 600 A00 1YE
Teslimat Kapsamı:
IXO baharat değirmeni adaptörü
(1 600 A00 1YE)
Karton

25,00 €

IXO Tirbuşon Adaptörü

IXO



Karton kutuda
Sipariş numarası
1 600 A00 1YD
Teslimat Kapsamı:
IXO tirbuşon adaptörü
(1 600 A00 1YD)
Karton

24,00 €

IXO Kesme Adaptörü

IXO



Karton kutuda
Sipariş numarası
1 600 A00 1YF
Teslimat Kapsamı:
IXO üniversal kesme adaptörü
(1 600 A00 1YF)
Karton

30,00 €

